Jednostka projektowa:	**ASELPROJ.** Andrzej Sucharzewski ul. Sobieskiego 5 lok. 27 26-600 Radom tel: (+48) 602 728 682 e-mail: andrzejs45@op.pl NIP: 796-140-65-40 Regon: 141801222
Inwestor / Zamawiający:	**Gmina Pionki ul. Zwycięstwa 6a 26-670 Pionki**

Adres obiektu budowlanego (lokalizacja):

miejscowości: Zalesie, Laski, gm. Pionki, powiat radomski, woj. mazowieckie
dz. nr ew.: **118/22, 153, 154/3, 156/4, 157/10, 157/12, 159/3** - obręb ewidencyjny **0028 Zalesie**
369/5 - obręb ewidencyjny **0021 Laski**, jednostka ewidencyjna **142508_2 Pionki-Gmina**

Obiekt:

linia oświetlenia drogowego napowietrzna niskiego napięcia 0,23kV

zasilana ze stacji transf. 15/0,4kV: "Zalesie", "Laski 1"

Kategoria obiektu:

XXVI - sieci elektroenergetyczne

Nazwa opracowania:

Budowa oświetlenia drogowego w m.: Zalesie, Laski gm. Pionki
- zasilanie ze stacji transf. 15/0,4kV: "Zalesie", "Laski 1"

Branża:	*Stadium:*
ELEKTRYCZNA	**PROJEKT WYKONAWCZY**

Stanowisko:	*Imię i Nazwisko*	*Nr uprawnień*	*Podpis:*
Projektant:			
Sprawdził:			
Nr archiwalny:	*Data opracowania:* **08.2019**	*Nr tomu:*	*Nr egzemplarza:* **1**

SIERPIEŃ 2019

Radom

Jednostka projektowa:

ASELPROJ. Andrzej Sucharzewski
ul. Sobieskiego 5 lok. 27
26-600 Radom
tel: (+48) 602 728 682
e-mail: andrzejs45@op.pl
NIP: 796-140-65-40
Regon: 141801222

2. OŚWIADCZENIE

Zgodnie z ustawą "Prawo budowlane" art. 20 ust.4 (Dz.U. z 2010r. Poz.1623 z późniejszymi zmianami) oświadczam, że Projekt Wykonawczy p.t.:

„Budowa oświetlenia drogowego w m.: Zalesie, Laski gm. Pionki

- zasilanie ze stacji transf. 15/0,4kV: „Zalesie", "Laski 1"

został sporządzony zgodnie z obowiązującymi przepisami prawa budowlanego i innymi obowiązującymi przepisami prawa oraz zasadami wiedzy technicznej, normami technicznymi. Przy opracowywaniu niniejszego projektu nie wystąpiła konieczność dokonania jakichkolwiek odstępstw od obowiązujących przepisów i normatywów technicznych projektowania.

Projekt jest kompletny z punktu widzenia celu, któremu ma służyć.

PROJEKTANT	SPRAWDZAJĄCY
sierpień 2019r	**sierpień 2019r**

3. ZAWARTOŚĆ OPRACOWANIA

1. Strona tytułowa			str. 1
2. Oświadczenie			str. 2
3. Zawartość opracowania			str. 3
4. Opis techniczny			str. 4-8
5. Obliczenia techniczne			
5.1 Obliczenia fotometryczne			str. 9-20
5.2 Obliczenia elektryczne			str. 21-22
6. Wykaz rysunków			str. 23
6.1 Orientacja	1:10000	Rys. 1	str. 24
6.2 Trasa proj. ośw. drogowego w m. Zalesie, Laski gm. Pionki	1:500	Rys. 2	str. 25
6.3 Plan realizacyjny - zasilanie proj. ośw. ze stacji transf. 15/0,4kV "Zalesie"	1:1000	Rys. 3	str. 26
6.4 Schemat elektryczny zasilania ośw. drogowego ze stacji transf. 15/0,4kV "Zalesie"		Rys. 4	str. 27
6.5 Wysięgnik do lamp oświetlenia ulicznego	1:10	Rys. 5	str. 28
6.6 Uchwyt do wysięgnika UW I(II) na słup typu ŻN	1:10	Rys. 6	str. 29
6.7 Obejma do wysięgników ośw. ulicznego na słup typu E		Rys. 7	str. 30
7. Wykaz załączników			str. 31
7.1 Uproszczony wypis z rejestru gruntów			str. 32-35
7.2 Wykaz podstawowych materiałów			str. 36
7.3.Tabela montażowa dla proj. linii oświetleniowej			str. 37
7.4 Informacja dotycząca bezpieczeństwa i ochrony zdrowia			str. 38-40
8. Wykaz uzgodnień			str. 41
8.1 Decyzja nr 16/2019 o ustaleniu lokalizacji inwestycji celu publicznego wydana przez Wójta Gminy Pionki z dn. 31.07.2019			str. 42-46
8.2 Warunki techniczne zasilania ośw. ulicznego (rozbudowa istn. oświetlenia ulicznego) w m. Zalesie gm. Pionki – zasilanie zalicznikowe ze stacji transf. „Zalesie”			str. 47
8.3 Uzgodnienie z ZUDP Radom - Protokół nr GKN.6630.314.2019 z dn. 2019.09.25			str. 48-50
8.4 Uzgodnienie z UG Pionki			str. 51
8.5 Pismo z Mazowieckiego Zarządu Dróg Wojewódzkich w Warszawie z dn. 09.07.2019			str. 52
9. Uprawnienia proj. i zaświadczenia o przynależności do MIIB			str. 53-56

4. OPIS TECHNICZNY

4.1 WSTĘP

Opracowanie dotyczy budowy oświetlenia drogowego wzdłuż drogi wojewódzkiej nr 691 relacji Pionki - Opactwo w m. Zalesie - Laski gm. Pionki. Budowa oświetlenia jest inwestycją celu publicznego. Projektuje się oświetlenie wydzielone wykonane jako linia napowietrzna. Budowa projektowana jest na działkach nr ew: 118/22, 153, 154/3, 156/4, 157/10, 157/12, 159/3 - obręb ew. 0028 Zalesie, 369/5 - obręb ew. 0021 Laski, jedn. ewidencyjna 142508_2 Pionki - Gmina w m.: Zalesie, Laski gm. Pionki.

Inwestorem jest Gmina Pionki, ul. Zwycięstwa 6a, 26-670 Pionki.

4.2 PODSTAWA OPRACOWANIA

4.2.1 Umowa zawarta z UG Pionki

4.2.2 Decyzja o lokalizacji inwestycji celu publicznego

4.2.3 Wizja lokalna w terenie

4.2.4 Uzgodnienia dokonane w trakcie opracowywania projektu

4.2.5 Obowiązujące normy i przepisy.

4.3 WPŁYW INWESTYCJI NA ŚRODOWISKO

Inwestycja nie jest związana z odprowadzaniem ścieków, zanieczyszczaniem atmosfery ani gleby. Trasa linii projektowana jest w działkach prywatnych i drodze gminnej. W ramach inwestycji nie przewiduje się wycinki drzew, ewentualnie podcięcie gałęzi kolidujących z proj. przewodem oświetleniowym.

4.4 ZAKRES PROJEKTOWANYCH PRAC

W ramach opracowania projektuje się:

- budowa napowietrznej linii oświetleniowej - m. 361
  - proj. przewody AsXSn 2x35 mm^2,
  - zastosowane słupy typu ŻN-10,-12/200 E-10.5,-12/4.3
- montaż opraw ledowych typu Schreder Teceo 1 5102 LED safe 48 Cree SP-G2 700mA NW Flat o mocy P=107W w II kl. ochrony z wysięgnikami i bezpiecznikami - szt. 10
- montaż na przewodzie ośw. ograniczników przepięć typu GXO-0,66/5 - szt. 3
- podłączenie opraw do sieci przewodami YDY2x1,5–750Vmm^2 - m 30
- montaż uziemienia taśmowego oraz pionowego przy słupach nr: 13/14, 33/1, 33 - kpl. 3

- bednarka ocynkowana FeZn25x4 - m. 25
- pręt typu Galmar fi 16mm dł. 3m - szt. 2

4.5 STAN PROJEKTOWANY.

4.5.1 ZASILANIE.

Projektowane oświetlenie zasilane będzie z istniejących stacji transformatorowych 15/0,4kV: "Zalesie" na obwodzie nr 2 k-k Pionki oraz "Laski 1" na obwodzie nr 2 k-k Laski. Dla linii oświetleniowej zasilanej ze stacji transf. "Zalesie" miejscem przyłączenia projektowanej linii oświetleniowej będzie istniejący słup nr 13 na obwodzie nr 2 k-k Pionki linii dystrybucyjnej niskiego napięcia. Dla linii oświetleniowej zasilanej ze stacji transf. "Laski 1" miejscem przyłączenia projektowanej linii oświetleniowej będzie istniejący słup nr 33 na obwodzie nr 2 k-k Laski linii dystrybucyjnej niskiego napięcia. Miejscem dostarczenia energii elektrycznej, stanowiące jednocześnie miejsce rozgraniczenia własności sieci dystrybucyjnej PGE Dystrybucja S.A. i instalacji Podmiotu Przyłączanego, są zaciski na listwie zaciskowej na wejściu do skrzynki oświetleniowej SO od strony zasilania. Istn. skrzynki oświetleniowe zabudowane na stacjach transformatorowych: "Zalesie" oraz "Laski 1. Istn. układy pomiarowe dla potrzeb oświetlenia, zabezpieczenia przedlicznikowe oraz zasilanie i układy sterowania zabudowane w skrzynkach oświetleniowych SOM pozostają bez zmian. Zasilanie projektowanych linii napowietrznych oświetlenia drogowego projektuje się zalicznikowo w zakresie istn. mocy przyłączeniowych, odpowiadających im zabezpieczeń przedlicznikowych oraz zawartych przez Odbiorcę umów dystrybucyjnych.

4.5.2 NAPOWIETRZNA LINIA OŚWIETLENIA

Proj. linię oświetleniową zasilaną ze stacji transf. „Zakrzew” obw. nr 2 k-k Pionki, należy nawiązać do istn. słupa nr 13/RK-10/ŻN, do którego doprowadzone jest istn. oświetlenie uliczne wykonane przewodem Al-35mm^2 ze stacji transf. j.w. oraz przewodem izolowanym AsXSn2x35mm^2 w k-k Pionek. Od słupa nr 13 do słupa nr 13/14/K2-10,5/4,3 należy wybudować wydzieloną linię oświetlenia drogowego.

Proj. linię oświetleniową zasilaną ze stacji transf. „Laski 1” obw. nr 2 k-k Laski, należy nawiązać do istn. słupa nr 33/RN-10/ŻN, do którego doprowadzone jest istn. oświetlenie uliczne wykonane przewodem Al-35mm^2 ze stacji transf. j.w.. Od słupa nr 33 do słupa nr 33/1/K2-10,5/4,3 należy wybudować wydzielony odcinek linii oświetlenia drogowego.

Na proj. linii ośw. należy stosować osprzęt sieciowy firmy Ensto-Sekko lub Belos. Proj. linia oświetleniowa zlokalizowana została w działkach prywatnych wzdłuż drogi wojewódzkiej nr 691 relacji Pionki - Opactwo ok. 0,5m od granicy pasa drogowego.

Trasę linii pokazano na rys. nr 2.

4.5.3 SŁUPY I OPRAWY

- Słupy

Jako konstrukcje wsporcze projektuje się słupy żelbetowe wykonane z żerdzi typu: ŻN-10, -12/200 oraz z żerdzi wirowanych typu E-10.5,-12/4.3.

- Rozmieszczenie słupów

Słupy wzdłuż drogi wojewódzkiej rozmieszczono jednostronnie.

- Ustoje fundamentowe

Dla określenia ustojów słupów przyjęto zgodnie z PN-91/B-03020 grunt P_s t.j. piaski średnie. Do posadowienia słupów z żerdziami typu ŻN przewidziano fundamenty płytowe typu UP1/ŻN wykonane w oparciu o płyty ustojowe typu B-60. Do posadowienia słupów z żerdziami typu E przewidziano fundamenty płytowe typu UP1+UP2 wykonane w oparciu o płyty ustojowe typu U-85. Słupy należy posadowić w otworach wierconych Φ 0,80.

- Wysięgniki

Projektowane oprawy mocować należy na wysięgnikach jednoramiennych typu WRN (rys. nr 5) o wymiarach:

- wysięg - 1,0 m
- wysokość - 1,0 m
- pochylenie - 15 deg

Na linii wysięgniki montować przy pomocy obejmy (rys. nr 6) do bocznej ścianki słupa typu ŻN oraz przy pomocy obejmy (rys. nr 7) do bocznej ścianki słupa typu E na wysokości ok. 9m nad przewodami linii. Wysięgniki zabezpieczyć antykorozyjnie poprzez malowanie farbą podkładową antykorozyjną i dwukrotne malowanie farbą nawierzchniową olejną lub cynkowanie.

- Oprawy

Projektuje się zastosowanie opraw ledowych typu Schreder Teceo 1 5102 LED Safe 48 Cree P-G2 700mA NW Flat produkcji Schreder. Moc znamionowa oprawy 107 W, strumień świetlny 10496 lm. Oprawy wykonane w II klasie ochronności.

- Podłączenie opraw

Oprawy wykonane w II klasie ochronności należy zasilić przewodami YDY 750V 2x1,5 mm^2. Do podłączenia opraw stosuje się skrzynki dla sieci izolowanych, kompletne typu SV 29.25 (prod . Ensto-Sekko) z wkladkami 6A/gG.

4.5.4 OCHRONA PRZED DOTYKIEM POŚREDNIM I UZIEMIENIE

- Ochrona podstawowa

Zgodnie z PBUE ochrona podstawowa przed porażeniem realizowana będzie poprzez izolację podstawową t.j fabryczną.

- Ochrona przed dotykiem pośrednim

Projektowana linia oświetleniowa pracować będzie w układzie TN-C.

Ochrona przed dotykiem pośrednim realizowana będzie poprzez samoczynne wyłączenie zasilania w układzie j.w. oraz poprzez zastosowanie elementów sieci wykonanych w II klasie ochronności izolacji - przewody, oprawy.

Do przewodu PEN należy przyłączyć metalowe wysięgniki przewodem ALYd-16mm^2.

Dobrane przekroje i zabezpieczenia zapewniają skuteczne odłączenie urządzeń w czasie nie dłuższym niż 5 s.

- Uziemienie

W ramach realizacji inwestycji projektuje się wykonanie uziomu dla uziemienia ograniczników przepięć przy proj. słupie nr: 13/14 oraz 33/1.

Jako uziom zaprojektowano bednarkę stalową ocynkowaną Fe/Zn25x4mm układaną w wykopie oraz wykonanie dodatkowych uziomów szpilkowych fi 16 typu Galmar. Oporność wykonanego uziemienia nie może przekraczać wartości R≤10Ω.

4.6 OCHRONA PRZECIWPRZEPIĘCIOWA

Jako ochronę od fal przepięciowych stosuje się na linii oświetleniowej ograniczniki przepięć typu GXO-0,66/5 jako klasa A. Ograniczniki przepięć projektuje się na przewodzie oświetleniowym na słupie nr: 13/14, 33/1 oraz 33.

4.7 UWAGI KOŃCOWE

- Wszelkie prace montażowe i demontażowe wykonywać należy zgodnie z PBUE, obowiązującymi normami i instrukcjami.
- Roboty wykonać zgodnie z N SEP-E-001, N SEP-E-003, PN-E-05100-1.

  Zgodnie z normą SEP N SEP-E-003:
  - minimalna odległość pionowa przewodów pełnoizolowanych do 1kV od powierzchni ziemi przy największym zwisie normalnym powinna wynosić 4,5m,
  - minimalna odległość pionowa przewodów pełnoizolowanych do 1kV od powierzchni drogi gminnej przy największym zwisie normalnym powinna wynosić 6,0m.
- Stosować się do uwag zawartych w uzgodnieniach.
- Na etapie wykonawstwa dla projektowanych robót należy zapewnić obsługę geodezyjną w zakresie wytyczenia tras i stanowisk słupów oraz inwentaryzacji powykonawczej.
- Prace przy czynnych urządzeniach elektrycznych wykonywać po wyłączeniu napięcia i dopuszczeniu przez pogotowie energetyczne RE.
- Dopuszcza się stosowanie materiałów zamiennych odpowiadających parametrami materiałom zastosowanym w projekcie po przeprowadzeniu odpowiednich analiz i zaakceptowaniu przez projektanta.

5. OBLICZENIA TECHNICZNE

5.1 OBLICZENIA FOTOMETRYCZNE

5.1.1 ZAŁOŻENIA

1. słupy - ŻN-10,-12/200, E-10.5,-12/4,3
2. typ opraw - TECEO 1 5102 LED Safe 48Cree
3. moc opraw P - 107 W
4. strumień świetlny lampy - 10,5 klm
5. współczynnik zapasu - 1,3
6. średnia odległość między oprawami - 41 m
7. wysokość zawieszenia - 9,0 m
8. kąt pochylenia oprawy - 15 deg
9. szerokość ulicy - 6m
10. określenie klasy oświetlenia

11.1 PN-CEN/TR 13201-1

Oświetlenie dróg - Część 1: Wybór klas oświetlenia.

- Grupa sytuacji oświetleniowych: B1 - Tablica 1
- Klasa oświetlenia dla grupy j.w.: ME5 - Tablica A.7, A.8

11.2 EN 13201-2

Oświetlenie dróg – Część 2: Cechy jakościowe

Tablica 1a Klasa oświetleniowa ME5

- średnia luminancja jezdni L_m - ≥ 0,5 cd/m^2
- równomierność luminancji U_0 - ≥ 0,35
- równomierność wzdłużna luminancji U_l - ≥ 0,4
- przyrost wartości progowej TI - ≤ 15%
- stosunek natężenia ośw. otoczenia - ≥ 0,5

5.1.2 WYNIKI OBLICZEŃ

- średnia luminancja jezdni L_m - 0,9 cd/m^2 ≥ 0,5 cd/m^2
- równomierność luminancji U_0 - 0,6 ≥ 0,35
- równomierność wzdłużna luminancji U_l - 0,5 ≥ 0,4
- przyrost wartości progowej TI - 10 ≤ 15%
- stosunek natężenia ośw. otoczenia - 0,9 ≥ 0,5

5.1.3 UWAGI

- obliczenia wykonano przy pomocy oprogramowania firmy Dialux
- wyniki obliczeń przedstawiono w projekcie.

Budowa oświetlenia drogowego w m. Zalesie, Laski gm. Pionki

Partner kontaktowy: Gmina Pionki
Numer zlecenia: 272.16.2019
Firma:
Numer klienta:

Data: 20.09.2018
Edytor: Andrzej Sucharzewski

Aselproj.
Andrzej Sucharzewski
ul. Sobieskiego 5 m. 27
26-600 Radom

Edytor Andrzej Sucharzewski
Telefon
faks
e-Mail

Spis treści

Budowa oświetlenia drogowego w m. Zalesie, Laski gm. Pionki
- Strona tytułowa projektu 1
- Spis treści 2
- Lista opraw 3
- **oświetlenie drogi w m. Zalesie, Laski gm. Pionki**
  - Dane planowania 4
  - Wyniki szczegółowe 5
  - **Pola oszacowania**
    - **Pole oszacowania Jezdnia 1**
      - Zestawienie wyników 6
      - Klasa oświetleniowa 7
      - **Obserwator**
        - **Obserwator 1**
          - Izolinie (L) 8
          - Grafika wartości (L) 9
        - **Obserwator 2**
          - Izolinie (L) 10
          - Grafika wartości (L) 11

Aselproj.
Andrzej Sucharzewski
ul. Sobieskiego 5 m. 27
26-600 Radom

Edytor Andrzej Sucharzewski
Telefon
faks
e-Mail

Budowa oświetlenia drogowego w m. Zalesie, Laski gm. Pionki / Lista opraw

5 Ilość

SCHREDER TECEO 1 5102 LED Safe 48 Cree XP-G2 700mA NW Flat, Glass Extra Clear, Smooth 332942
Numer artykułu:
Strumień świetlny opraw: 10496 lm
Moc opraw: 107.0 W
Klasyfikacja oświetleń CIE: 100
Kod Flux CIE: 45 78 97 100 100
Wyposażenie: 1 x 48 Cree XP-G2 (Czynnik korekcyjny 1.000).

Ilustracje oświetleń znajdziesz w naszym katalogu oświetleń.

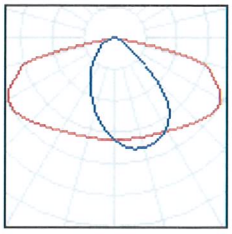

Aselproj.
Andrzej Sucharzewski
ul. Sobieskiego 5 m. 27
26-600 Radom

Edytor Andrzej Sucharzewski
Telefon
faks
e-Mail

oświetlenie drogi w m. Zalesie, Laski gm. Pionki / Dane planowania

Profil ulicy

Jezdnia 1 (Szerokość: 6.000 m, Liczba pasów jezdni: 2, Nawierzchnia: R1, q0: 0.100)

Współczynnik konserwacji: 0.70

Rozmieszczenia opraw

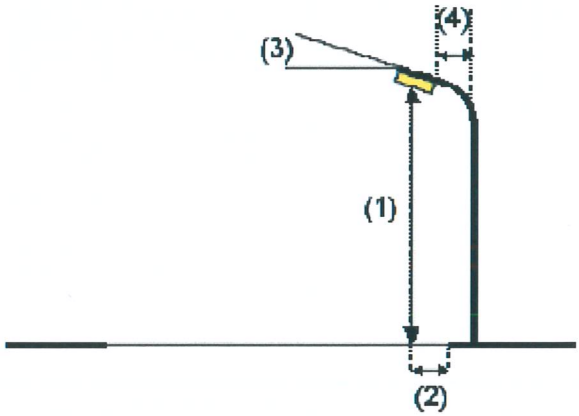

Oprawa:	SCHREDER TECEO 1 5102 LED Safe 48 Cree XP-G2 700mA NW Flat, Glass Extra Clear, Smooth 332942		
Strumień świetlny opraw:	10496 lm	Wartości maksymalne mocy oświetleniowej	
Moc opraw:	107.0 W	przy 70°:	518 cd/klm
Rozmieszczenie:	jednostronnie na dole	przy 80°:	449 cd/klm
Odstęp słupa:	41.000 m	przy 90°:	19 cd/klm
Wysokość montażu (1):	9.000 m	W każdym kierunku tworzącym podany kąt z dolną linią pionową przy zainstalowanym i gotowym do użytku oświetleniu.	
Wysokość punktu świetlnego:	8.891 m		
Nawis (2):	-4.471 m	Rozmieszczenie spełnia wymagania klasy indeksu oślepiania D.5.	
Nachylenie wysięgnika (3):	15.0 °		
Długość wysięgnika (4):	1.000 m		

Aselproj.
Andrzej Sucharzewski
ul. Sobieskiego 5 m. 27
26-600 Radom

Edytor Andrzej Sucharzewski
Telefon
faks
e-Mail

oświetlenie drogi w m. Zalesie, Laski gm. Pionki / Wyniki szczegółowe

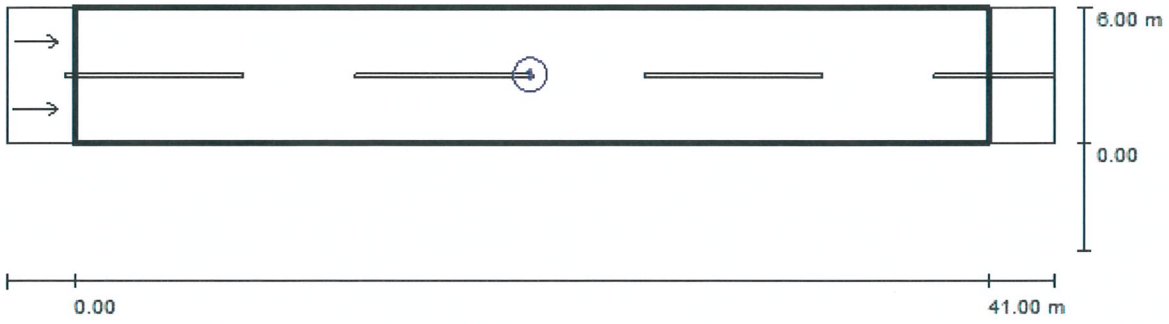

Współczynnik konserwacji: 0.70

Skala 1:337

Lista pól oszacowania

1 Pole oszacowania Jezdnia 1
Długość: 41.000 m, Szerokość: 6.000 m
Siatka: 14 x 6 Punkty
Przynależne elementy uliczne: Jezdnia 1.
Nawierzchnia: R1, q0: 0.100
Wybrana klasa oświetleniowa: ME5 (Wszystkie wymagania fotometryczne zostały spełnione.)

	L_m [cd/m²]	U0	UI	TI [%]	SR
Wartości rzeczywiste według obliczenia:	0.9	0.60	0.5	10	0.9
Wartości zadane według klasy:	≥ 0.5	≥ 0.35	≥ 0.4	≤ 15	≥ 0.5
Spełnione/nie spełnione:	✓	✓	✓	✓	✓

Aselproj.
Andrzej Sucharzewski
ul. Sobieskiego 5 m. 27
26-600 Radom

Edytor Andrzej Sucharzewski
Telefon
faks
e-Mail

oświetlenie drogi w m. Zalesie, Laski gm. Pionki / Pole oszacowania Jezdnia 1 / Zestawienie wyników

Współczynnik konserwacji: 0.70

Skala 1:337

Siatka: 14 x 6 Punkty
Przynależne elementy uliczne: Jezdnia 1.
Nawierzchnia: R1, q0: 0.100
Wybrana klasa oświetleniowa: ME5

(Wszystkie wymagania fotometryczne zostały spełnione.)

	L_m [cd/m²]	U0	Ul	TI [%]	SR
Wartości rzeczywiste według obliczenia:	0.9	0.60	0.5	10	0.9
Wartości zadane według klasy:	≥ 0.5	≥ 0.35	≥ 0.4	≤ 15	≥ 0.5
Spełnione/nie spełnione:	✓	✓	✓	✓	✓

Przynależni obserwatorzy (2 Ilość):

Nr.	Obserwator	Pozycja [m]	L_m [cd/m²]	U0	Ul	TI [%]
1	Obserwator 1	(-60.000, 1.500, 1.500)	0.9	0.61	0.5	10
2	Obserwator 2	(-60.000, 4.500, 1.500)	0.9	0.60	0.6	6

Aselproj.
Andrzej Sucharzewski
ul. Sobieskiego 5 m. 27
26-600 Radom

Edytor Andrzej Sucharzewski
Telefon
faks
e-Mail

oświetlenie drogi w m. Zalesie, Laski gm. Pionki / Pole oszacowania Jezdnia 1 / Klasa oświetleniowa

Wybrana klasa oświetleniowa: ME5

Ta klasa oświetleniowa bazuje na następującej sytuacji ruchu drogowego:

Parametry	Wartość
Typowa prędkość głównego użytkownika	Średnia (między 30 i 60 km/h)
Główny użytkownik	Ruch samochodowy, Powoli poruszające się pojazdy
Inni dopuszczeni użytkownicy	Rowerzyści, Piesi
Wykluczeni użytkownicy	/
Sytuacja oświetleniowa	B1
Połączenie do innej ulicy	Zwykłe skrzyżowania
Zagęszczenie skrzyżowań [liczba na 1 km]	<3
Strefa konfliktowa	Nie
Środki budowlane do uspokojenia ruchu	Nie
Natężenie strumienia pojazdów [liczba sztuk na dobę]	<7000
Natężenie strumienia ruchu rowerzystów	Normalna
Trudność nawigacji	Normalna
Zaparkowane pojazdy	Tak
Kompleksowość pola widzenia	Normalna
Poziom luminancji otoczenia	Niski (okolica wiejska)
Główny typ pogody	Sucha

Aselproj.
Andrzej Sucharzewski
ul. Sobieskiego 5 m. 27
26-600 Radom

Edytor Andrzej Sucharzewski
Telefon
faks
e-Mail

oświetlenie drogi w m. Zalesie, Laski gm. Pionki / Pole oszacowania Jezdnia 1 / Obserwator 1 / Izolinie (L)

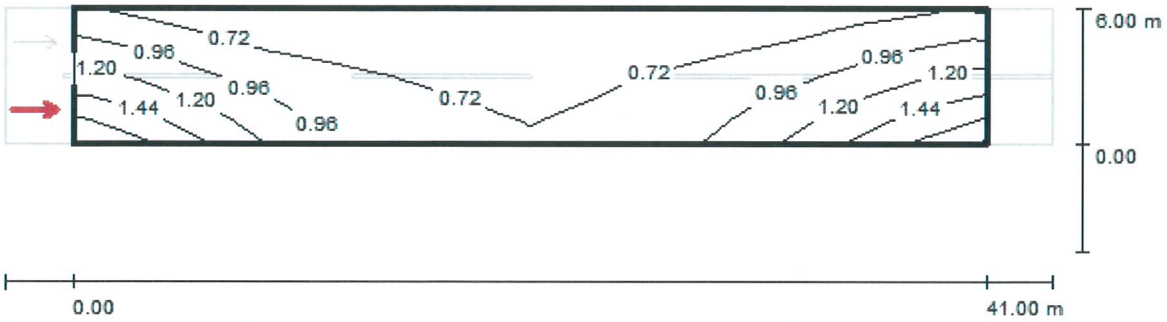

Wartości Candela/m², Skala 1 : 337

Siatka: 14 x 6 Punkty
Pozycja obserwatora: (-60.000 m, 1.500 m, 1.500 m)
Nawierzchnia: R1, q0: 0.100

	L_m [cd/m²]	U0	UI	TI [%]
Wartości rzeczywiste według obliczenia:	0.9	0.61	0.5	10
Wartości zadane według klasy ME5:	≥ 0.5	≥ 0.35	≥ 0.4	≤ 15
Spełnione/nie spełnione:	✓	✓	✓	✓

Aselproj.
Andrzej Sucharzewski
ul. Sobieskiego 5 m. 27
26-600 Radom

Edytor Andrzej Sucharzewski
Telefon
faks
e-Mail

oświetlenie drogi w m. Zalesie, Laski gm. Pionki / Pole oszacowania Jezdnia 1 / Obserwator 1 / Grafika wartości (L)

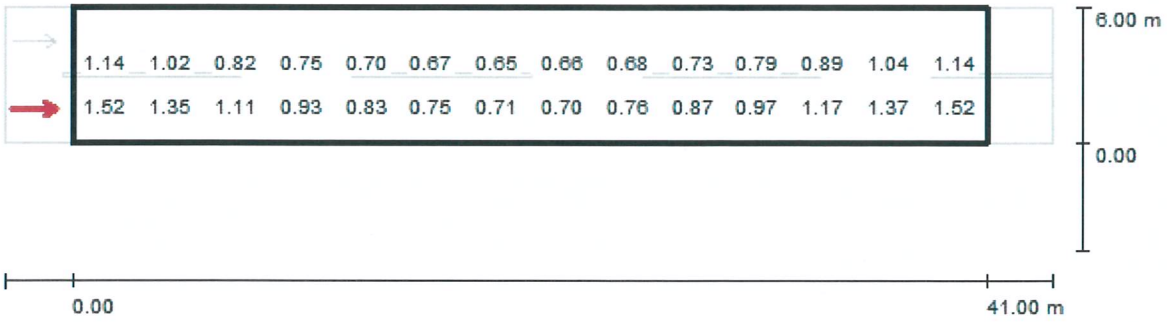

Wartości Candela/m², Skala 1 : 337

Nie wszystkie obliczone wartości mogą zostać przedstawione.

Siatka: 14 x 6 Punkty
Pozycja obserwatora: (-60.000 m, 1.500 m, 1.500 m)
Nawierzchnia: R1, q0: 0.100

	L_m [cd/m²]	U0	UI	TI [%]
Wartości rzeczywiste według obliczenia:	0.9	0.61	0.5	10
Wartości zadane według klasy ME5:	≥ 0.5	≥ 0.35	≥ 0.4	≤ 15
Spełnione/nie spełnione:	✓	✓	✓	✓

Aselproj.
Andrzej Sucharzewski
ul. Sobieskiego 5 m. 27
26-600 Radom

Edytor Andrzej Sucharzewski
Telefon
faks
e-Mail

oświetlenie drogi w m. Zalesie, Laski gm. Pionki / Pole oszacowania Jezdnia 1 / Obserwator 2 / Izolinie (L)

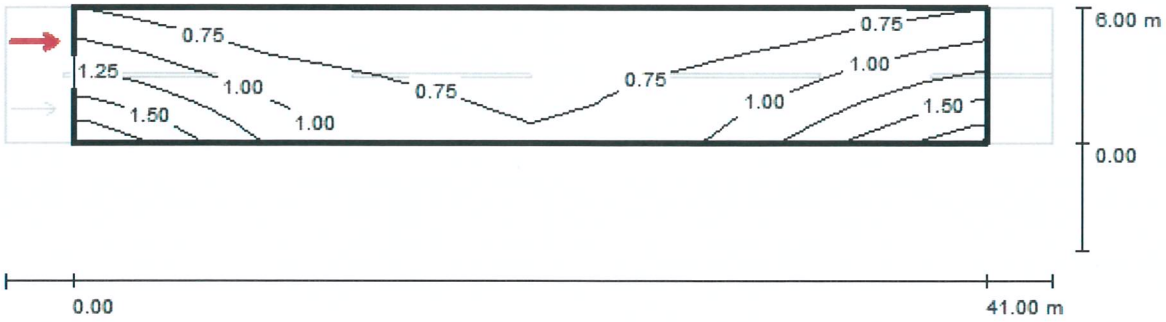

Wartości Candela/m², Skala 1 : 337

Siatka: 14 x 6 Punkty
Pozycja obserwatora: (-60.000 m, 4.500 m, 1.500 m)
Nawierzchnia: R1, q0: 0.100

	L_m [cd/m²]	U0	Ul	TI [%]
Wartości rzeczywiste według obliczenia:	0.9	0.60	0.6	6
Wartości zadane według klasy ME5:	≥ 0.5	≥ 0.35	≥ 0.4	≤ 15
Spełnione/nie spełnione:	✓	✓	✓	✓

Aselproj.
Andrzej Sucharzewski
ul. Sobieskiego 5 m. 27
26-600 Radom

Edytor Andrzej Sucharzewski
Telefon
faks
e-Mail

oświetlenie drogi w m. Zalesie, Laski gm. Pionki / Pole oszacowania Jezdnia 1 / Obserwator 2 / Grafika wartości (L)

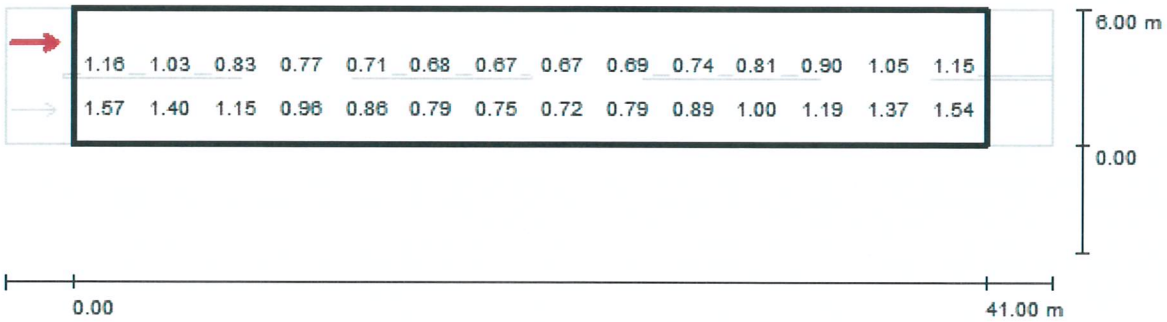

Wartości Candela/m², Skala 1 : 337

Nie wszystkie obliczone wartości mogą zostać przedstawione.

Siatka: 14 x 6 Punkty
Pozycja obserwatora: (-60.000 m, 4.500 m, 1.500 m)
Nawierzchnia: R1, q0: 0.100

	L_m [cd/m²]	U0	Ul	TI [%]
Wartości rzeczywiste według obliczenia:	0.9	0.60	0.6	6
Wartości zadane według klasy ME5:	≥ 0.5	≥ 0.35	≥ 0.4	≤ 15
Spełnione/nie spełnione:	✓	✓	✓	✓

5.2 OBLICZENIA ELEKTRYCZNE

5.2.1 ZAŁOŻENIA

- proj. przewody n.n. ośw.	-	AsXSn 2x35 mm^2
- istn. przewody n.n. ośw.	-	2xAl-35mm^2
- moc pobierana przez proj. oprawę LED	-	107 W
- moc pobierana przez istn. oprawę OUS-250W	-	270 W przy cosΦ = 0,85
- max. prąd rozruchu lampy	-	1,5 * In
- przyjęty współczynnik zapasu	-	k=1,1

5.2.2 WYNIKI OBLICZEŃ

Dla zabezpieczenia obwodu oświetleniowego w istn. skrzynce oświetleniowej zabudowany rozłącznik bezpiecznikowy typu R 301 D02 20A/gF. Dodatkowo zabezpiecza się każdą oprawę bezpiecznikiem 6 A/gG zainstalowanym na słupie w skrzynce bezpiecznikowej SV 29.25.

Dla zabezpieczenia R301 D02 Ib=20A/gF prąd zwarciowy wyłączający linię w czasie t≤5s wynosi Iw =60A.

5.2.3 WNIOSKI

Dobrane oprawy spełniają wymogi normy oświetleniowej „Oświetlenie dróg" PN-CEN/TR 13201 część 1-4 w przypadku rozmieszczenia opraw na każdym słupie. Dla takiego przypadku zostały wykonane obliczenia.

Dla podanych wartości: mocy opraw, przekroju przewodów, prądu znamionowego i typu wkładek spełnione są warunki samoczynnego wyłączenia zasilania w układzie TN-C, a czas zwarcia jednofazowego nie przekroczy 5 s.

5.2.4 TABELA OBLICZEŃ ELEKTRYCZNYCH - st. „Zalesie" - obw. nr 2

SZAFA OŚWIETLENIOWA	NR OBW.	ILOŚĆ LAMP	WSP. JEDN.	MOC NA 1 ODB.	MOC OBC.	PRĄD OBC.	KABEL PRZEWÓD Al. i AsXSn			ZABEZP. OBWODU W S.O.	IMPED. PĘTLI ZWARCIA	PRĄD ZW. 1-FAZ.	PRĄD WYŁ. I<5s	KRYT. OCHRONY	SPADEK NAPIĘCIA
							TYP I PRZEKRÓJ	DŁ.	DŁ. CAŁ.						
				Pj	**P_{SZ}**	**Iobc**	**s**	**l**	**l**	**I_{bo}**	**Z**	**I_Z**	**$I_{wył}$**	**$ZxI_{wył.} \leq U_0$**	**$\Delta u_{\%}$**
----	---	----		kW	kW	A	mm^2	m	m	A	Ω	A	A	V	%
Stacja transf. **STS-20/250 „Zalesie"** Sn=63kVA	nr 2 k-k Pionki	istn. 8 istn. 5 proj. 9	1	0,270 0,107 0,107	2,16 0,535 0,963 Razem 3,66	15,9	2xAl-35 AsXSn2x35	585 336	921	R 301 20A/gF	2,92	60,4	60,0	175≤230	4,8

UWAGI:

- Wartości I_Z oraz $\Delta u_{\%}$ obliczono na końcach obwodu linii ośw. - proj. słup nr 13/14 - zasilanie ze stacji transf. "Zalesie"
- Dla proj. opraw LED TECEO przyjęto moc 107 W zgodnie z informacją producenta na karcie katalogowej oprawy.
- Dla istn. opraw sodowych OUS-250 przyjęto moc pobieraną przez oprawę P=270 W przy cosfi=0,85.
- W istn. skrzynce oświetleniowej SO zabezpieczenie na odejściu linii oświetleniowej k-k Pionki - R 301 20/gF.
- Prąd wyłączający zabezpieczenie R 301 20A/gF - Iw=60A wyłącza bezpiecznik j.w. w czasie t=5s

Jednostka projektowa:

ASelPROJ.

ASELPROJ. Andrzej Sucharzewski
ul. Sobieskiego 5 lok. 27
26-600 Radom
tel: (+48) 602 728 682
e-mail: andrzejs45@op.pl
NIP: 796-140-65-40
Regon: 141801222

6. WYKAZ RYSUNKÓW

6.1 Orientacja	1:10 000	Rys. 1	str. 24
6.2 Trasa proj. ośw. drogowego w m. Zalesie, Laski gm. Pionki	1:500	Rys. 2	str. 25
6.3 Plan realizacyjny - zasilanie proj. ośw. ze stacji transf. 15/0,4kV "Zalesie"	1:1000	Rys. 3	str. 26
6.4 Schemat elektryczny zasilania ośw. drogowego ze stacji transf. 15/0,4kV "Zalesie"		Rys. 4	str. 27
6.5 Wysięgnik do lamp oświetlenia ulicznego	1:10	Rys. 5	str. 28
6.6 Uchwyt do wysięgnika UW I(II) na słup typu ŻN	1:10	Rys. 6	str. 29
6.7 Obejma do wysięgników ośw. ulicznego na słup typu E		Rys. 7	str. 30

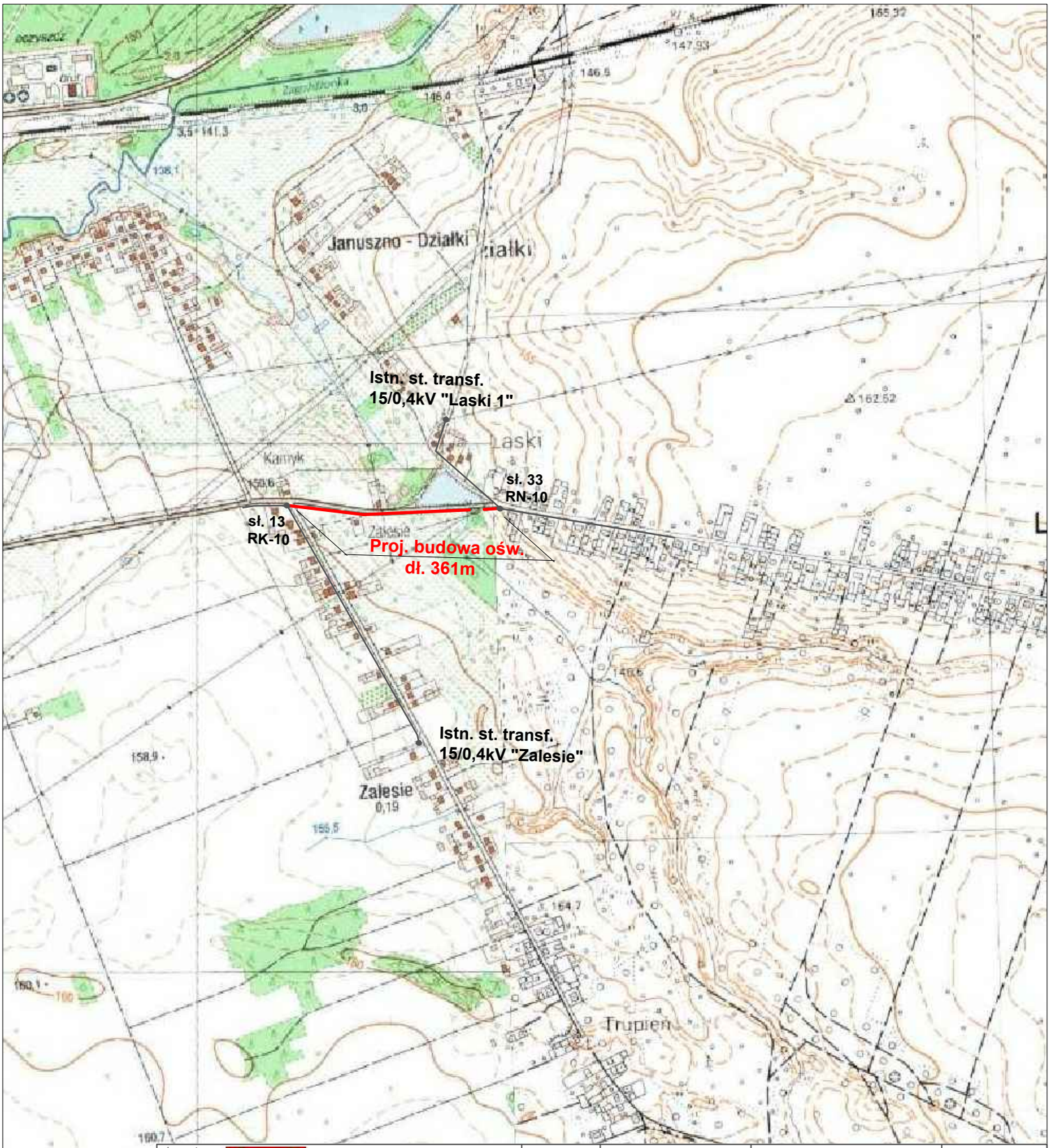

Inwestor:	*Gmina Pionki* ul. Zwycięstwa 6a 26-670 Pionki	Projektant:	podpis
		Sprawdzający:	

Tytuł projektu: PROJEKT WYKONAWCZY Budowa oświetlenia drogowego w m. Zalesie, Laski gm. Pionki - zasilanie ze stacji transf. 15/0,4kV: "Zalesie", "Laski 1"	Nazwa obiektu budowlanego: linia ośw. ulicznego napowietrzna niskiego napięcia 0,23kV Adres obiektu budowlanego: m. Zalesie, Laski gm. Pionki dz. nr ew.: 118/22, 153, 154/3, 156/4, 157/10, 157/12, 159/3 - obręb ew. 0028 Zalesie, 369/5 - obręb ew. 0021 Laski, jedn. ew. 142508_2 Pionki-Gmina

Wykonawca projektu:	**ASELPROJ.** *Andrzej Sucharzewski* ul. Sobieskiego 5 m. 27 26-600 Radom, tel.: 602 728 682 e-mail: andrzejs45@op.pl	Tytuł rys.: ORIENTACJA		Skala: 1:10 000
		Nr umowy: 272.16.2019 z dn. 26.04.2019	Branża: EN	Data: 08.2019	Nr rys.: 1

MAPA DLA CELÓW PROJEKTOWYCH (obiekt liniowy)
Skala 1:500

Jednostka ewidencyjna: 142508_2 Pionki-gmina
Obręb 0021 – Laski
Działka nr 142508_2.0021.AR_1.369
Obręb 0028 – Zalesie
Działka nr 142508_2.0028.AR_1.117
nr sekcji: 7.156.25.02.1.4, 7.156.25.02.2.3
Aktualna w granicach lokalizacji na dzień 19.07.2019r.
Wykonawca: Geodeta Uprawniony Zofia Pomykała Nr upr.11212
Id.zpt: GKN.6642.1.1337.2019
Układ współrzędnych: Pl.–2000
Układ wysokości: Kronsztadt 86

Radom, 23 lipca 2019r.

USŁUGI GEODEZYJNE
mgr Zofia Pomykała
26-600 Radom ul.Zeromskiego 31
tel.(48)368-08-60 NIP:796-145-10-63

GEODETA UPRAWNIONY
Zofia Pomykała
26-600 Radom, ul. Żeromskiego 31
tel. 48 368 08 60 (Uprawnienia zawodowe nr 11221)
Uprawnienia zawodowe nr 11212

W KW brak służebności gruntowej
Brak decyzji o warunkach zabudowy
Nie wyklucza się w terenie urządzeń podziemnych
dla których brak było informacji branżowych
i nie zostały odnalezione w terenie.

Kolorem czerwonym oznaczono działki powstałe w wyniku ustalenia zajętości pasa drogowego
drogi wojewódzkiej – brak decyzji
dz.118/22 powstały z podziału dz.118/11 (op.P.1425.2012.642)
dz.117/10,117/11,117/12,117/14,117/15 powstały z podziału dz.117 (op.P.1425.2012.642)
dz.369/2,369/4 powstały z podziału dz.369 (op.P.1425.2014.327)
dz.367/3,367/17 powstały z podziału dz.367/2 (op.P.1425.2014.327)

Poświadcza się, że niniejszy dokument został opracowany w wyniku prac geodezyjnych i kartograficznych, których rezultaty zawiera operat techniczny wpisany do ewidencji materiałów państwowego zasobu geodezyjnego i kartograficznego

Organ prowadzący państwowy zasób geodezyjny i kartograficzny	STAROSTA RADOMSKI
Identyfikator ewidencyjny materiału zasobu - operatu technicznego	P.1425. 2019.3672.
Data wpisania operatu technicznego do ewidencji materiałów zasobu	2019 -08- 26
Imię, nazwisko i podpis osoby reprezentującej organ	Z-ca Starosty Powiatowego Ośrodka Dokumentacji Geodezyjnej i Kartograficznej mgr inż. Artur Mezigg

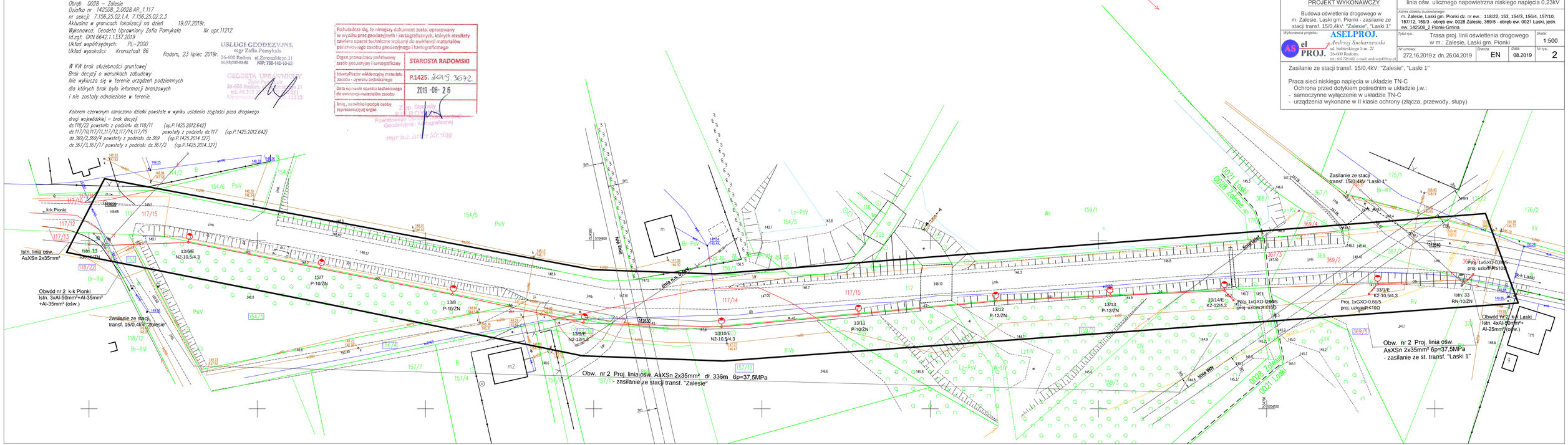

Inwestor: Gmina Pionki, ul. Zwycięstwa 6a, 26-670 Pionki	Projektant:		
	Sprawdzający:		podpis:

Tytuł projektu: PROJEKT WYKONAWCZY

Budowa oświetlenia drogowego w m. Zalesie, Laski gm. Pionki - zasilanie ze stacji transf. 15/0,4kV: "Zalesie", "Laski 1"

Nazwa obiektu budowlanego: linia ośw. ulicznego napowietrzna niskiego napięcia 0,23kV

Adres obiektu budowlanego: m. Zalesie, Laski gm. Pionki dz. nr ew.: 118/22, 153, 154/3, 156/4, 157/10, 157/12, 159/3 - obręb ew. 0028 Zalesie, 369/5 - obręb ew. 0021 Laski, jedn. ew. 142508_2 Pionki-Gmina

Wykonawca projektu: ASELPROJ. Andrzej Sucharzewski, ul. Sobieskiego 5 m. 27, 26-600 Radom, tel.: 602 728 682, e-mail: andrzejw45@op.pl

Tytuł rys.: Trasa proj. linii oświetlenia drogowego w m.: Zalesie, Laski gm. Pionki

Skala: 1:500

Nr umowy	Branża	Data	Nr rys.
272.16.2019.z dn. 26.04.2019	EN	08.2019	2

Zasilanie ze stacji transf. 15/0,4kV: "Zalesie", "Laski 1"

Praca sieci niskiego napięcia w układzie TN-C
Ochrona przed dotykiem pośrednim w układzie j.w.:
- samoczynne wyłączenie w układzie TN-C
- urządzenia wykonane w II klasie ochrony (złącza, przewody, słupy)

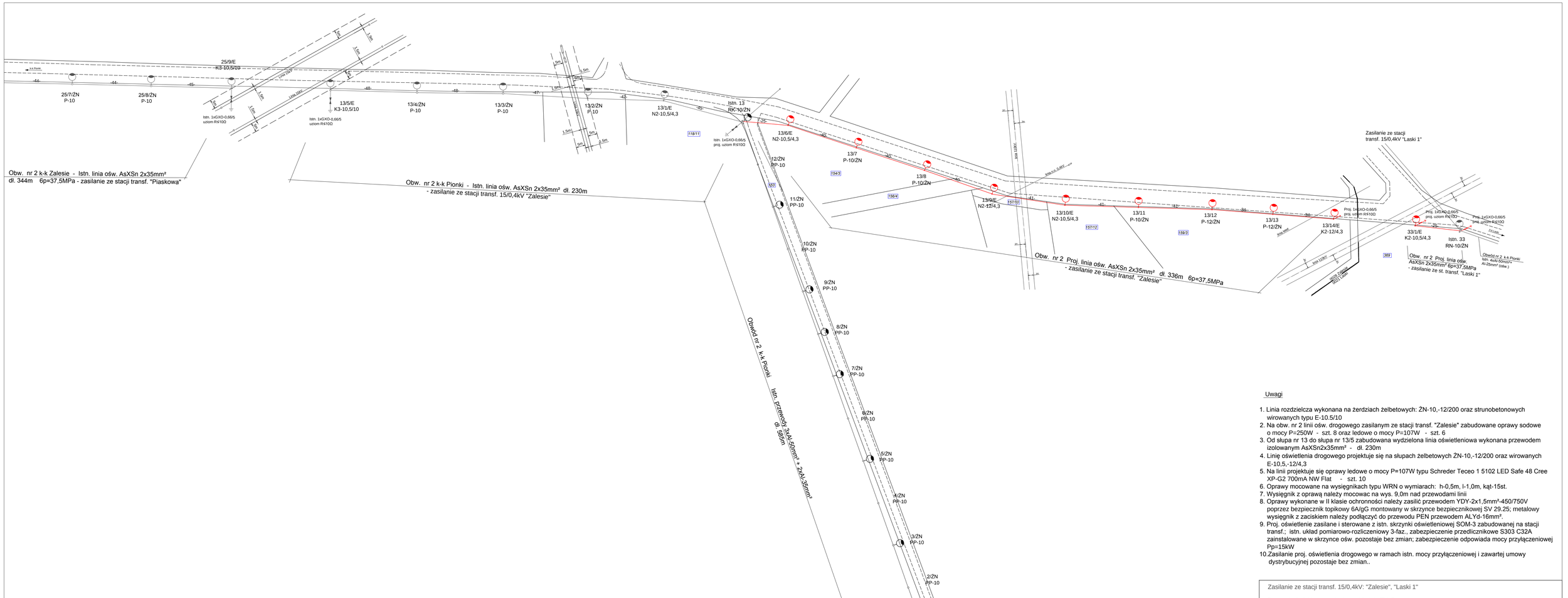
Obw. nr 2 k-k Zalesie - Istn. linia ośw. AsXSn 2x35mm²
dł. 344m 6p=37,5MPa - zasilanie ze stacji transf. "Piaskowa"
Obw. nr 2 k-k Pionki - Istn. linia ośw. AsXSn 2x35mm² dł. 230m
- zasilanie ze stacji transf. 15/0,4kV "Zalesie"
Obw. nr 2 Proj. linia ośw. AsXSn 2x35mm² dł. 336m 6p=37,5MPa
- zasilanie ze stacji transf. "Zalesie"
Obw. nr 2 Proj. linia ośw. AsXSn 2x35mm² 6p=37,5MPa
- zasilanie ze st. transf. "Laski 1"
Obwód nr 2 k-k Pionki
Istn. przewody 3xAl-50mm² + 2xAl-35mm²
dł. 635m
Istn. stacja transf. 15/0,4kV
STS-20/250 "Zalesie"
Istn. szafka
ośw. SOM-3
Zasilanie ze stacji
transf. 15/0,4kV "Laski 1"
25/9/E
K3-10,5/10
25/7/ZN
P-10
25/8/ZN
P-10
13/5/E
K3-10,5/10
13/4/ZN
P-10
13/3/ZN
P-10
13/2/ZN
P-10
13/1/E
N2-10,5/4,3
Istn. 13
RK-10/ZN
13/6/E
N2-10,5/4,3
13/7
P-10/ZN
13/8
P-10/ZN
13/9/E
N2-12/4,3
13/10/E
N2-10,5/4,3
13/11
P-10/ZN
13/12
P-12/ZN
13/13
P-12/ZN
13/14/E
K2-12/4,3
33/1/E
K2-10,5/4,3
Istn. 33
RN-10/ZN
12/ZN
PP-10
11/ZN
PP-10
10/ZN
PP-10
9/ZN
PP-10
8/ZN
PP-10
7/ZN
PP-10
6/ZN
PP-10
5/ZN
PP-10
4/ZN
PP-10
3/ZN
PP-10
2/ZN
PP-10
1/ZN
RK-10
Istn. 1xGXO-0,66/5
uziom RS10D
Proj. 1xGXO-0,66/5
proj. uziom RS10D
Istn. 1xGXO-0,66/5
proj. uziom RS10D
Proj. 1xGXO-0,66/5
proj. uziom RS10D
Proj. 1xGXO-0,66/5
proj. uziom RS10D
Proj. 1xGXO-0,66/5
proj. uziom RS10D
Obwód nr 2 k-k Pionki
Istn. 4xAl-50mm²
Al-25mm² (odsw.)
118/11
154/3
156/4
157/10
157/12
159/3
369
AsXSn 2x35mm²
AsXSn 2x35mm²
AsXSn 2x35mm²

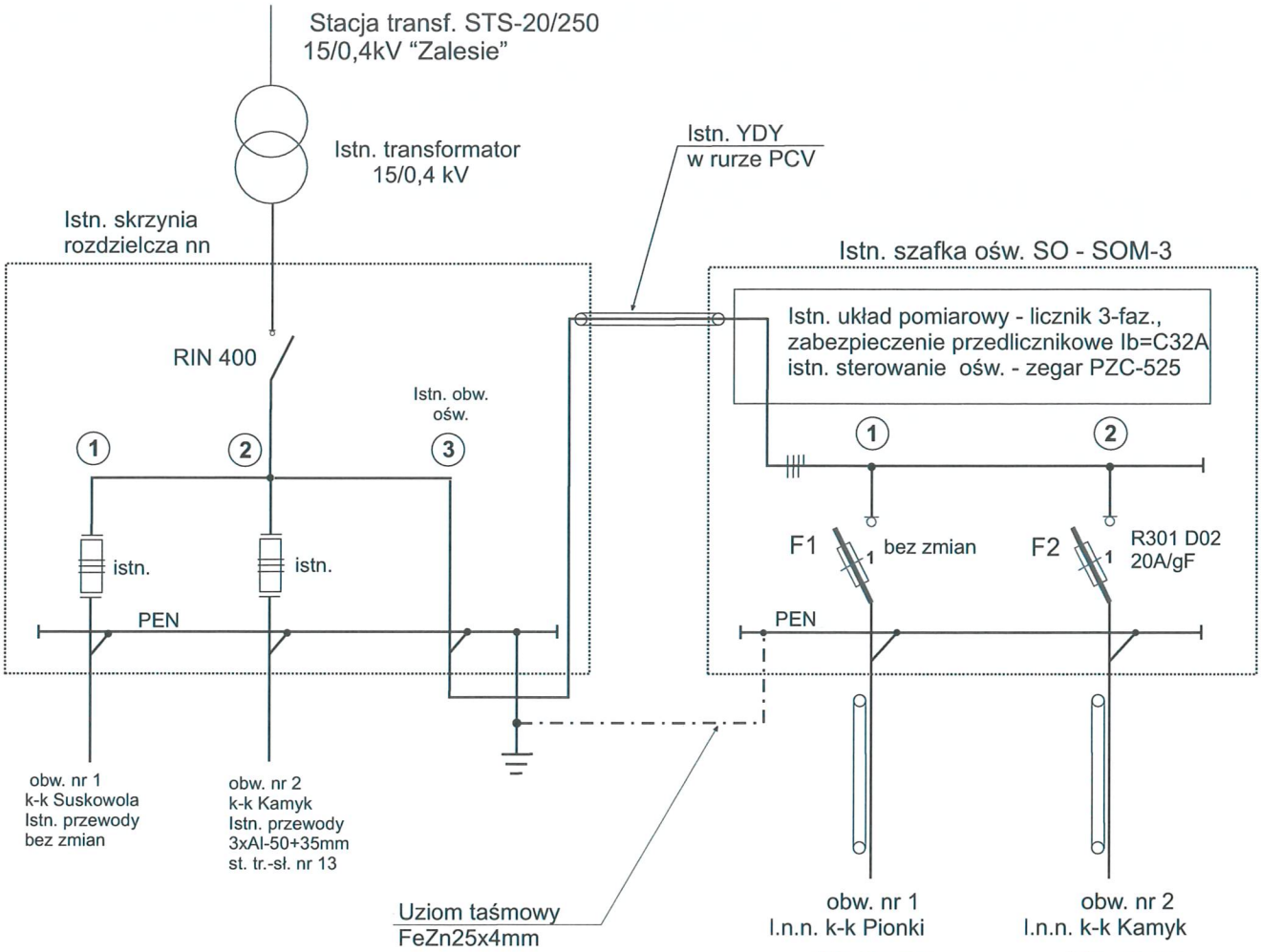

ISTN. SKRZYNKA OŚW. - SOM-3

STS-20/250 "Zalesie"

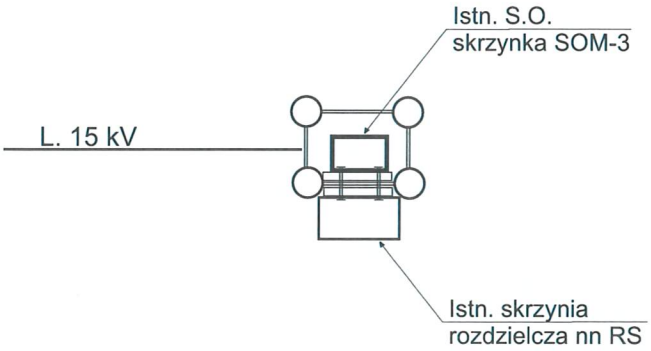

Praca sieci w układzie TN-C - zasilanie ze st. transf. "Zalesie"

Ochrona przed dotykiem pośrednim:
- samoczynne wyłączenie zasilania w układzie j.w.
- urządzenia wykonane w II klasie ochrony (szafka SO, przewody, oprawy)

Inwestor	GMINA PIONKI ul. Zwycięstwa 6a, 26-670 Pionki			
Tytuł projektu	Budowa oświetlenia drogowego w m. Zalesie, Laski gm. Pionki - zasilanie ze st. transf. 15/0,4kV "Zalesie"			
Projektant				
Sprawdził				
Tytuł rysunku	Schemat elektr. zasilania ośw. ze st. transf. 15/0,4kV "Zalesie"	skala:	data: 08.2019	nr rys: 4

ASelPROJ.
ASELPROJ. Andrzej Sucharzewski
26-617 RADOM ul. SOBIESKIEGO 5 m 27
tel.: 602 728 682 e-mail: andrzejs45@op.pl

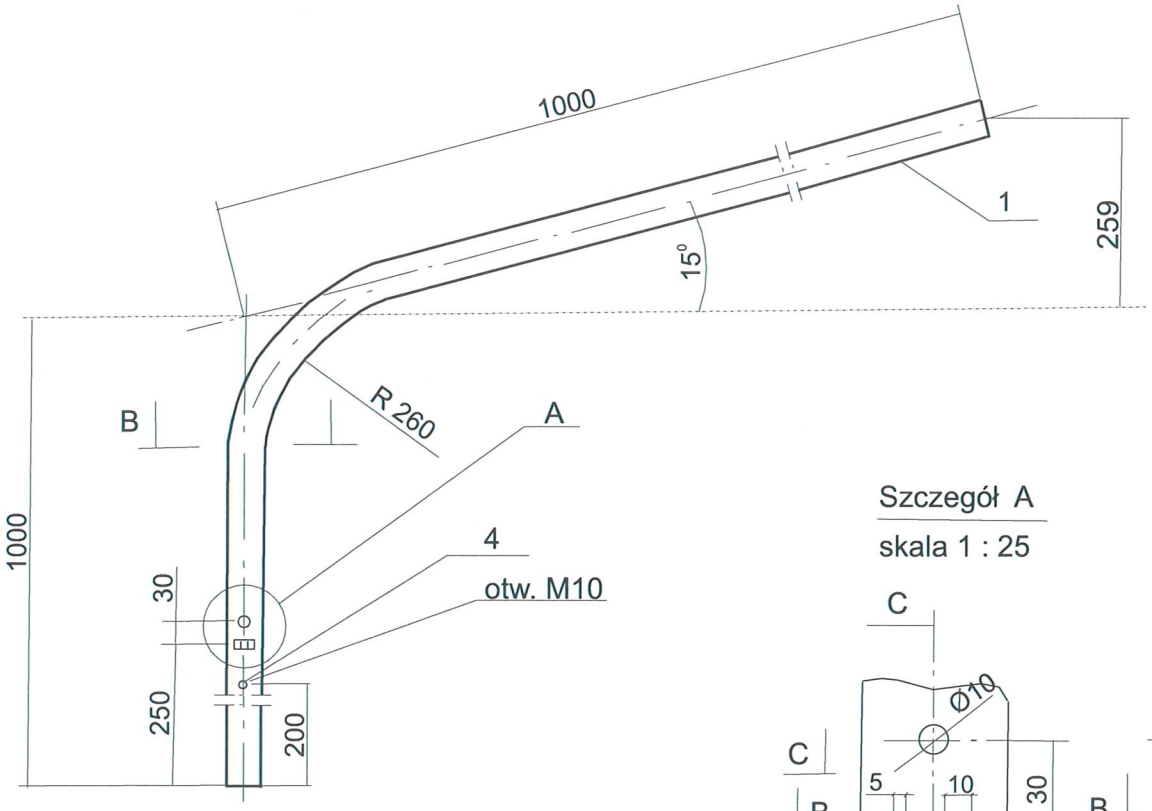

Szczegół A

skala 1 : 25

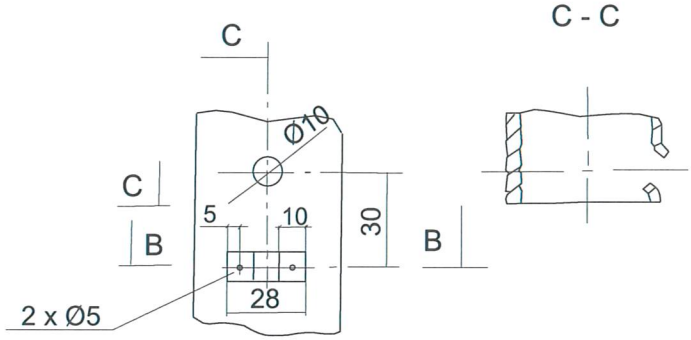

B - B

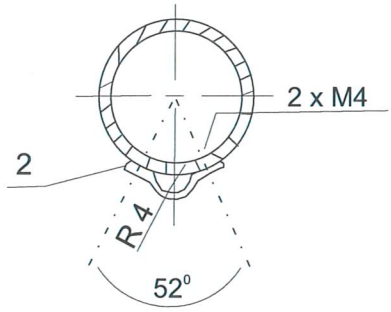

UWAGA:

1. Materiał stal St 3 SY
2. W nawiasie podano wysokość wysięgnika w przypadku mocowania do bocznej ścianki słupa

Masa całkowita: 9,3 kg

Poz.	Wyszczególnienie	Ilość szt.	Długość Jedn.(mm)	Długość Całk.(m)	Masa Jedn.(kg/m)	Masa Całk. (kg)	Uwagi
4	Śruba oc. M10 x 25 z nakr. i dwoma podkładkami okrągłymi i sprężystą	1	-	-	0,034	0,034	zerowanie wysięgnika
3	Wkręt M 4 x 10	2	-	-	-	-	PN-85/M-82201
2	Taśma AL 10 x 1	1	33	0,033	-	-	-
1	Rura Ø 51 o grubosci 4 mm	1	2000	2,0	4,65	9,3	PN-75/H-74219

UWAGA
Według opracowania: Lnni tom III
Elprojekt - Poznań

Inwestor	GMINA PIONKI ul. Zwycięstwa 6a, 26-670 Pionki			
Tytuł projektu	Budowa oświetlenia drogowego w m. Zalesie, Laski gm. Pionki - zasilanie ze st. transf. 15/0,4kV "Zalesie"			
Adaptował:				
Tytuł rysunku	Wysięgnik do lamp oświetlenia ulicznego WRN	skala: 1 : 10	data: 08.2019	nr rys: 5

ASELPROJ. Andrzej Sucharzewski
26-617 RADOM ul. SOBIESKIEGO 5 m 27
tel.: 602 728 682 e-mail: andrzejs45@op.pl

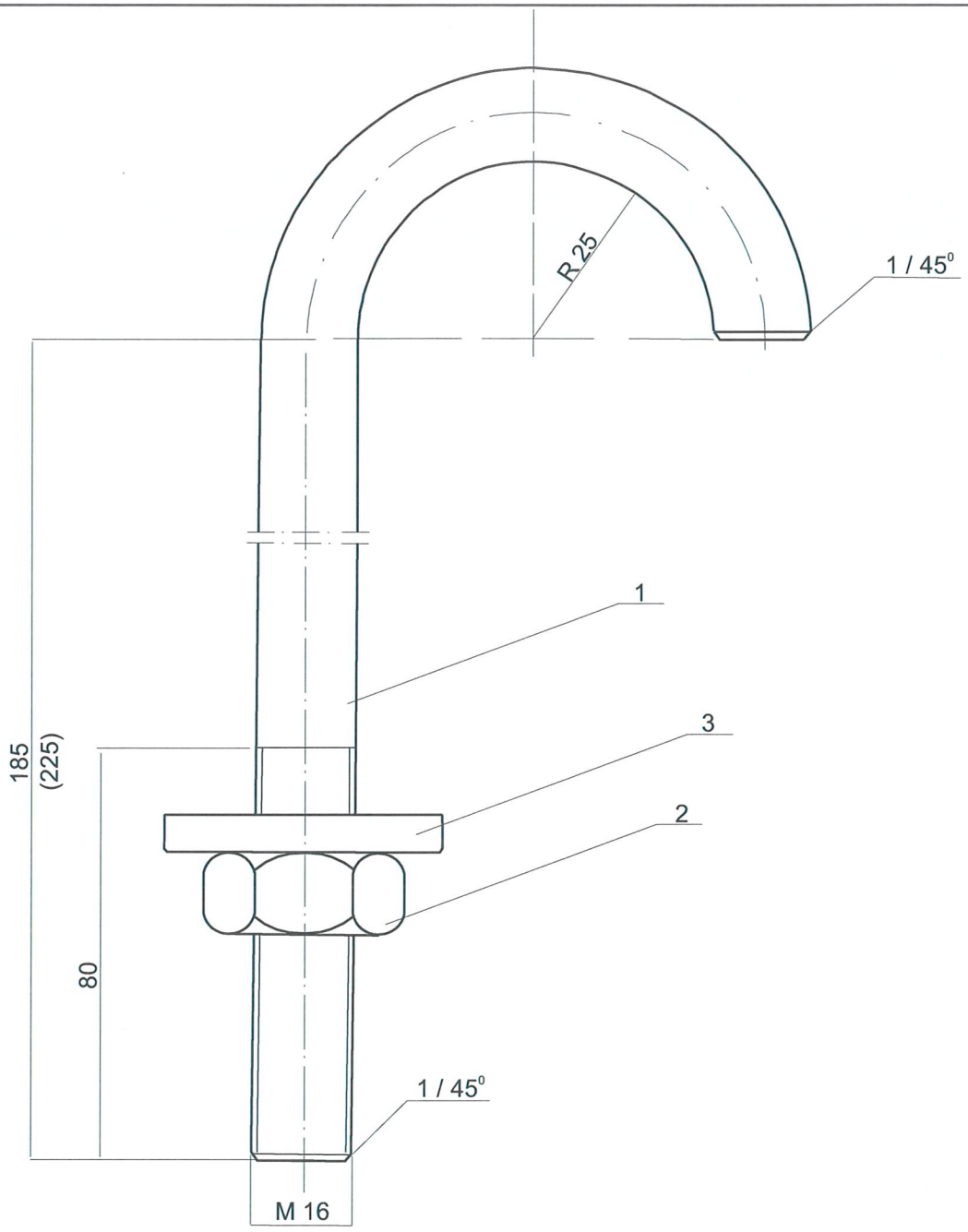

UWAGI:

1. Materiał: stal St3SX, St 0S.
2. Adaptowano z rys. B.S. i P.T.E.R. Warszawa nr 847.04.00.
3. Typ uchwytu w zależności od ustawienia żerdzi ŻN.

Pozycja	Wyszczególnienie	Ilość szt.	Długość Jedn.(mm)	Długość Całk.(mm)	Masa Jedn.(mm)	Masa Całk.(mm)	
3	Podkładka 4 x 40 x 40	1	-	-	-	0,05	PN/M-81121
2	Nakrętka M 16	1	-	-	-	0,033	PN/M-82144
1	Pręt ∅ M 16	1	319	0,319	1,45	0,504	PN/H-93191

ELprojekt ELNNI POZNAŃ

UWAGA
Według opracowania: Lnni tom III
Elprojekt - Poznań

Inwestor	GMINA PIONKI ul. Zwycięstwa 6a, 26-670 Pionki			
Tytuł projektu	Budowa oświetlenia drogowego w m. Zalesie, Laski gm. Pionki - zasilanie ze st. transf. 15/0,4kV "Zalesie"			
Adaptował:				
Tytuł rysunku	Uchwyt do wysięgnika UW I(II)	skala: 1 : 10	data: 08.2019	nr rys: 6

ASelPROJ. Andrzej Sucharzewski
26-617 RADOM ul. SOBIESKIEGO 5 m 27
tel.: 602 728 682 e-mail: andrzejs45@op.pl

OBEJMA DO WYSIĘGNIKÓW OŚWIETLENIA ULICZNEGO Oou-1 i Oou-2

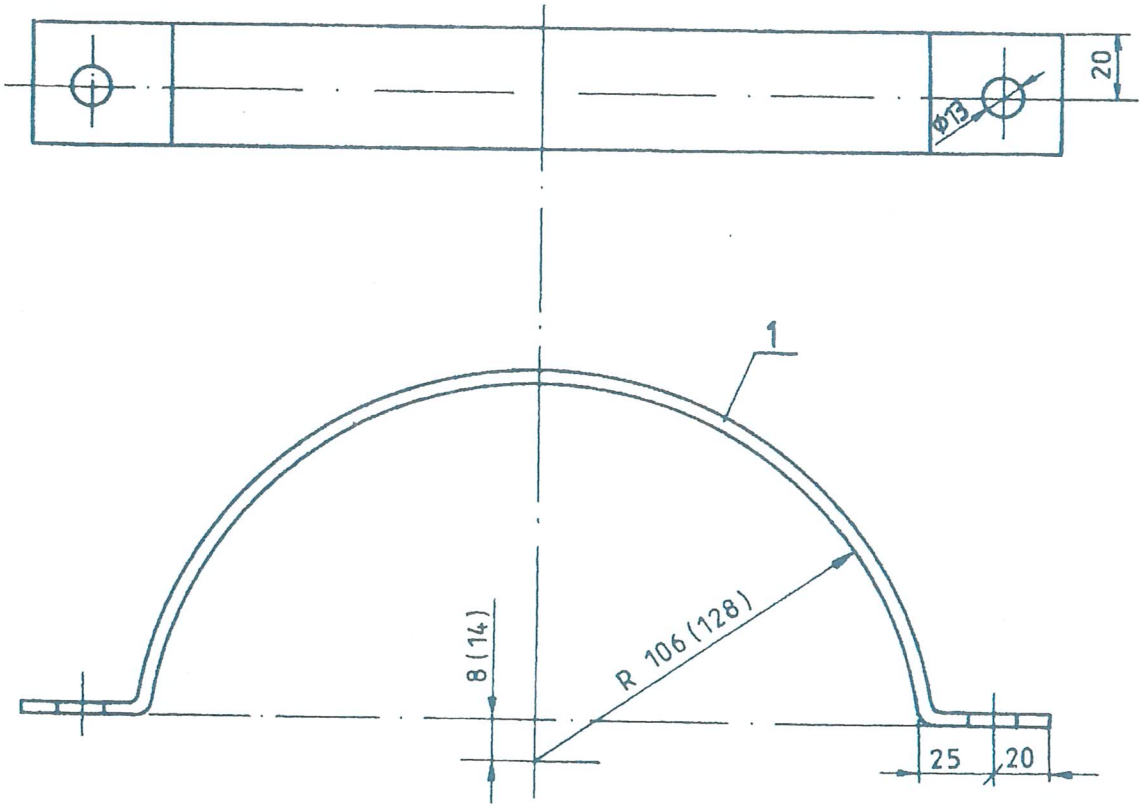

UWAGI :

1. Zabezpieczenie antykorozyjne : dla konstr. Z/Zn 70 wg PN-93/E-04500
2. Wymiary w nawiasach ( ) dotyczą obejmy Oou-2
3. Obejma Oou-1 przystosowana do mocowania na słupie pojedynczym typu E
4. Obejma Oou-2 przystosowana do mocowania na słupie mocnym typu E

Tytuł proj. Budowa oświetlenia drogowego w m. Zalesie, Laski gm. Pionki-zasilanie ze stacji transf. 15/0,4kV "Zalesie"	BEZPOL s.c. PRZEDSIĘBIORSTWO PRODUKCYJNE
ELprojekt® - POZNAŃ	CHIMET - PRZEDSIĘDSIĘBIORSTWO PRODUKCYJNO - USŁUGOWO - HANDLOWE
	ELGIS I PRZEDSIĘBIORSTWO WIELOBRANŻOWE
AS el PROJ. Rys. nr 7	ZAKŁAD WYKONAWSTWA SIECI ELEKTRYCZNYC RZESZÓW

Jednostka projektowa:

ASELPROJ. Andrzej Sucharzewski
ul. Sobieskiego 5 lok. 27
26-600 Radom
tel: (+48) 602 728 682
e-mail: andrzejs45@op.pl
NIP: 796-140-65-40
Regon: 141801222

7. WYKAZ ZAŁĄCZNIKÓW

7.1 Uproszczony wypis z rejestru gruntów str. 32-35

7.2 Wykaz podstawowych materiałów str. 36

7.3.Tabela montażowa dla proj. linii oświetleniowej str. 37

7.4 Informacja dotycząca bezpieczeństwa i ochrony zdrowia str. 38-40

STAROSTA RADOMSKI

GKN-IV.6621.1. 4773 .2019

Województwo : **MAZOWIECKIE**
Powiat : **RADOMSKI**
Jednostka ewidencyjna : **PIONKI - GMINA**
Obręb : **0028 ZALESIE**

UPROSZCZONY WYPIS Z REJESTRU GRUNTÓW

z dnia: 2019-06-26

lp.	NrOb	Nr działki / Ark.	Księga wiecz	JR	Ch Udział	właściciel / władający	Oznaczenie użytku	pow. uż. [ha]	pow. dz. [ha]
1	28	118/11 / 1	KW 9499	G.260	WŁ 1/1	I;	Br R VI	0.20	0.20
2	28	157/6 / 1	KW RA2Z/ 00003309/4	G.114	WŁ 1/1		R R IVb Ps Ps IV	0.3320 0.3795	0.7115

Sporzadził : Dariusz Skrzypczak

STAROSTA RADOMSKI

Z up. STAROSTY
Dariusz Skrzypczak
INSPEKTOR

STAROSTA RADOMSKI

GKN-IV.6621.1.4587.2018

Województwo : MAZOWIECKIE
Powiat : RADOMSKI
Jednostka ewidencyjna : PIONKI - GMINA
Obręb : 0028 ZALESIE

UPROSZCZONY WYPIS Z REJESTRU GRUNTÓW

z dnia: 2019-06-18

lp.	NrOb	Nr działki / Ark.	Księga wiecz	JR	Ch Udział	właściciel / władający	Oznaczenie użytku	pow. uż. [ha]	pow. dz. [ha]
1	28	153 / 1		G.224	SI 1/1		dr	1.3033	1.3033
2	28	154/3 / 1	RA1K/00063448/9	G.328	WŁ 1/1		Ps Ps IV	0.21	0.21
3	28	156/4 / 1		G.136	SI 1/1		dr	0.0698	0.0698
4	28	159/3 / 1	RA2Z/00007848/2	G.32	WŁ 1/1		Ł Ł IV	0.2519	0.4900
							Lzr Ł IV	0.1234	
							Lzr Ps V	0.0776	
							W Ł IV	0.0307	
							N	0.0064	

Sporzadził : Dariusz Skrzypczak

STAROSTA RADOMSKI

Z up. STAROSTY
Dariusz Skrzypczak
INSPEKTOR

STAROSTA RADOMSKI

GKN-IV.6621.1.4587.2019

Województwo : MAZOWIECKIE
Powiat : RADOMSKI
Jednostka ewidencyjna : PIONKI - GMINA
Obręb : 0021 LASKI

UPROSZCZONY WYPIS Z REJESTRU GRUNTÓW

z dnia: 2019-06-18

lp.	NrOb	Nr działki / Ark.	Księga wiecz	JR	Ch / Udział	właściciel / władający	Oznaczenie użytku	pow. uż. [ha]	pow. dz. [ha]
1	21	369 / 1	KW RA2Z/ 00002014/2	G.245	WŁ 1/1		R R V	0.1745	0.5900
							Ls Ls V	0.4155	

Sporzadził : Dariusz Skrzypczak

STAROSTA RADOMSKI

Z up. STAROSTY
Dariusz Skrzypczak
INSPEKTOR

Informacja

O br. LASKI Działka Nr 369/5 powstała z podziału działki Nr 369 **Op. P.1425.2014.327**

Obr ZALESIE Działka Nr 117/14 powstała z podziału działki Nr 117 **Op. P.1425.2012.642**

Działka Nr 118/22 powstała z podziału działki Nr 118/11 **Op. P.1425.2012.** 642

Działka Nr 157/10 i 157/12 powstały z podziału działki 157/6 Op. **P. 1425.2019.1504**

GEODETA UPRAWNIONY
Zofia [illegible]
26-600 Radom ul. Żeromskiego 31
tel. 48 362 90 59, 602 090 221
[illegible] 11212

Radom 25.06.2021r.

7.2 WYKAZ PODSTAWOWYCH MATERIAŁÓW .

Lp	Materiał	Ilość	Jednostka
1	Słup żelbetowe ŻN-10/200	3	szt.
2	Słup wirowany ŻN-12/200	2	szt.
3	Słup wirowany E-10,5/4,3	3	szt.
4	Słup wirowany E-12/4,3	2	szt.
5	Wysięgnik ocynkowany o wym. l=1,0m, h=1,0m, kąt 15^0 - rys. nr 5	10	szt.
6	Uchwyt do wysięgnika UW I do sł. ŻN - rys. nr 6	10	szt.
7	Obejma Oou-1 do sł. E wg rys. nr 7	10	szt.
8	Oprawa oświetleniowa Schreder Teceo 1 5102 LED Safe 48 Cree XP-G2 700mA NW Flat – P=107W	10	szt.
9	Przewód AsXSn 2x35mm^2	784	m
10	Przewód YDY(żo) 2x1,5mm^2	48	m
11	Ograniczniki przepięć GXO-0,66/5	5	szt.
12	Pręt miedziowany fi 16mm typu Galmar dł. 3m	10	szt.
13	Bednarka ocynkowana FeZn 25x4 mm	125	m
14	Płyta ustojowa U-85	14	szt.
15	Płyta ustojowa B-60	21	szt.
16	Hak wieszakowy M20x200	9	szt.
17	Hak wieszakowy M20x250	8	szt.
18	Hak nakrętkowy M20	2	szt.
19	Hak wieszakowy SOT 39	3	szt.
20	Taśma stalowa COT 37+COT 36	3	szt.
21	Uchwyt przelotowo-narożny SO 130	16	szt.
22	Uchwyt końcowy SO 117.225	5	szt.
23	Zacisk przebijający izolację SL 11.118	25	szt.
24	Skrzynka ośw. SV.29.25	16	szt.
25	Osprzęt sieciowy wg tabeli montażowej wg pkt 6.3		kpl.

7.3 Tabela montażowa dla linii ośw. AsXSn 2x35mm2 wg albumu: EN-144 - ośw. w m. Zalesie, Laski gm. Pionki
zasilanie st. transf. 15/0,4kV: "Zalesie", "Laski 1" str. 37

Nr słupa	Przęsła				Konstrukce wsporcze													Elementy linii							Uziemienie				Ograniczniki					Oprawa								
	Rozpiętość przęsła	Przewody	Dł. sekcji odciągowej	Naprężenie	Oznaczenie	Katalog Lnni t. 1, nr str.	żerdź żelbetowa ŻN-10/200	żerdź żelbetowa ŻN-12/200	żerdź wirowana E-10,5/4,3	żerdź wirowana E-12/4,3	typ ustoju	płyta ustojowa U-85	płyta ustojowa B-60	objemka OU-1/VE	śruba z nakr. i 2 podkł. M16x400	beton B 15	płyta stopowa 0,3x0,3		hak wieszakowy M20x200	hak wieszakowy M20x250	uchwyt przelotowo-narożny SO 130	uchwyt końcowy SO 117. 225	osłonka końca przew. PK 99.050	zacisk SL 11.118		pręt miedziowany fi 16 mm dł. 3m	bednarka ocynkowana FeZn25x4mm	śruba M10x25+N+PO+PS	ogranicznik przepięć GXO-0,66/5	zacisk SL 11.118	zacisk ZOa 16-95	przewód AL.-16mm2		oprawa Schreder Teceo 1 5102 LED	wysięgnik WRN h-1,0, l-1,0, kąt-15st.	uchwyt UW I wg rys. nr 6	obejma Oou-1 wg rys. nr 7	skrzynka SV 29.25	wkładka 6A/gG	zacisk SL 11.118	YDY-450/750 2x1,5mm^2	
	m		m	MPa			szt.	szt.	szt.	szt.	kpl.	szt.	szt.	szt.	szt.	szt.	szt.		szt.	szt.	szt.	szt.	szt.	szt.		m	m	szt.	szt.	szt.	szt.	m		szt.	szt.	szt.	szt.	szt.	szt.	szt.	m	
"Zalesie" STS-20/250 - istn.																																											
13		AsXSn2x35mm^2	336	37,5	RK-10	str. nr 50	istn.												1			1		2																			uziom istn.
	25																																										
13/6					N2-10,5/4,3	str. nr 42			1		UP1+UP2	2		2		0,4	1			1	1													1	1		2	1	1	1	3	
	40																																										
13/7					P-10	str. nr 38	1				UP1/ŻN		3		3				1		1													1	1	2		1	1	1	3	
	40																																										
13/8					P-10	str. nr 38	1				UP1/ŻN		3		3				1		1													1	1	2		1	1	1	3	
	40																																										
13/9					N2-12/4,3	str. nr 42				1	UP1+UP2	2		2		0,4	1			1	1													1	1		2	1	1	1	3	
	41																																										
13/10					N2-12/4,3	str. nr 42			1		UP1+UP2	2		2		0,4	1			1	1													1	1		2	1	1	1	3	
	41																																										
13/11					P-10	str. nr 38	1				UP1/ŻN		3		3				1		1													1	1	2		1	1	1	3	
	41																																										
13/12					P-12	str. nr 38		1			UP1/ŻN		3		3				1		1													1	1	2		1	1	1	3	
	34																																										
13/13					P-12	str. nr 38		1			UP1/ŻN		3		3				1		1													1	1	2		1	1	1	3	
	34																																										
13/14					K3-10,5/4,3	str. nr 52				1	UP1+UP2	2		2		0,4	1			1		1	2			2	25	2	1	1	1	2		1	1		2	1	1	1	3	uziom proj.
"Laski 1" STS-20/100 - istn.																																											
33		As2x35mm	25	37,5	RN-10	str. nr 48	istn.												1			1		2		2	25	2	1	1	1	2										uziom proj.
	25																																										
33/1					K3-10,5/4,3	str. nr 52			1		UP1+UP2	2		2		0,4	1			1		1	2			2	25	2	1	1	1	2		1	1		2	1	1	1	3	uziom proj.

Nr słupa	Przęsła				Konstrukce wsporcze													Elementy linii							Uziemienie			Ograniczniki					Oprawa								
	Rozpiętość przęsła	Przewody	Dł. sekcji odciągowej	Naprężenie	Oznaczenie	Katalog Lnni t. 1, nr str.	żerdź żelbetowa ŻN-10/200	żerdź żelbetowa ŻN-12/200	żerdź wirowana E-10,5/4,3	żerdź wirowana E-12/4,3	typ ustoju	płyta ustojowa U-85	płyta ustojowa B-60	objemka OU-1/VE	śruba z nakr. i 2 podkł. M16x400	beton B 15	płyta stopowa 0,3x0,3		hak wieszakowy M20x200	hak wieszakowy M20x250	uchwyt przelotowo-narożny SO 130	uchwyt końcowy SO 117. 225	osłonka końca przew. PK 99.050	zacisk SL 11.118		pręt miedziowany fi 16 mm dł. 3m	bednarka ocynkowana FeZn25x4mm	śruba M10x25+N+PO+PS	ogranicznik przepięć GXO-0,66/5	zacisk SL 11.118	zacisk ZOa 16-95	przewód AL.-16mm2		oprawa Schreder Teceo 1 5102 LED	wysięgnik WRN h-1,0, l-1,0, kąt-15st.	uchwyt UW I wg rys. nr 6	obejma Oou-1 wg rys. nr 7	skrzynka SV 29.25	wkładka 6A/gG	zacisk SL 11.118	YDY-450/750 2x1,5mm^2
	m		m	MPa			szt.	szt.	szt.	szt.	kpl.	szt.	szt.	szt.	szt.	szt.	szt.		szt.	szt.	szt.	szt.	szt.	szt.		m	m	szt.	szt.	szt.	szt.	m		szt.	szt.	szt.	szt.	szt.	szt.	szt.	m
					RAZEM		3	2	3	2		10	15	10	15	2	5		7	5	8	4	4	4		6	75	6	3	3	3	6		10	10	10	10	10	10	10	30

Jednostka projektowa:	**ASELPROJ.** Andrzej Sucharzewski ul. Sobieskiego 5 lok. 27 26-600 Radom tel: (+48) 602 728 682 e-mail: andrzejs45@op.pl NIP: 796-140-65-40 Regon: 141801222

Inwestor / Zamawiający:	**Gmina Pionki** **ul. Zwycięstwa 6a** **26-670 Pionki**

Adres obiektu budowlanego (lokalizacja):

miejscowości: Zalesie, Laski, gm. Pionki, powiat radomski, woj. mazowieckie
dz. nr ew.: **118/22, 153, 154/3, 156/4, 157/10, 157/12, 159/3** - obręb ewidencyjny **0028 Zalesie**
369/5 - obręb ewidencyjny **0021 Laski**, jednostka ewidencyjna **142508_2 Pionki-Gmina**

Obiekt:

linia oświetlenia drogowego napowietrzna niskiego napięcia 0,23kV
zasilana ze stacji transf. 15/0,4kV: "Zalesie", "Laski 1"

Kategoria obiektu:

XXVI - sieci elektroenergetyczne

Nazwa opracowania:

Budowa oświetlenia drogowego w m.: Zalesie, Laski gm. Pionki
- zasilanie ze stacji transf. 15/0,4kV: "Zalesie", "Laski 1"

Branża:	*Stadium:*
ELEKTRYCZNA	**7.4 Informacja dotycząca bezpieczeństwa i ochrony zdrowia**

Stanowisko:	*Imię i Nazwisko*	*Nr uprawnień*	*Podpis:*
Projektant:			
Sprawdził:			
Nr archiwalny:	*Data opracowania:* **08.2019**	*Nr tomu:*	*Nr egzemplarza:* **1**

SIERPIEŃ 2019

Radom

Część opisowa informacji stanowi podstawę do opracowania „Planu bezpieczeństwa i ochrony zdrowia" (plan bioz) przez Kierownictwo budowy (Rozporządzenie Ministra Infrastruktury Dz. U. 47/2003, poz. 1126 &5).

1. Zakres robót dla całego zamierzenia budowlanego oraz kolejność realizacji poszczególnych obiektów.

Roboty obejmują:
- montaż linii napowietrznej dla zasilenia oświetlenia drogowego,
- budowę słupów oświetleniowych z wysięgnikami i oprawami.

2. Wykaz istniejących obiektów budowlanych.

Na placu budowy, który stanową dz. nr ew.: 118/22, 153, 154/3, 156/4, 157/10, 157/12, 159/3 - obręb ew. 0028 Zalesie, 369/5 - obręb ew. 0021 Laski, jedn. ewidencyjna 142508_2 Pionki - Gmina w m.: Zalesie, Laski gm. Pionki występują następujące obiekty budowlane:
- linia rozdzielcza napowietrzna i kablowa niskiego napięcia 0,4kV, linia przesyłowa WN (PGE Dystrybucja S.A.),
- instalacje podziemne

3. Wskazanie elementów zagospodarowania działki lub terenu , które mogą stwarzać zagrożenie bezpieczeństwa i zdrowia ludzi

- ruch drogowy
- napowietrzna, rozdzielcza sieć elektroenergetyczna niskiego napięcia
- napowietrzne linie przesyłowe WN
- istn. uzbrojenie terenu

4. Wskazanie dotyczące przewidywanych zagrożeń występujących podczas realizacji robót budowlanych, określające skalę i rodzaje zagrożeń oraz miejsce ich wystąpienia.

W czasie wykonywania robót należy zwrócić szczególną uwagę na bezpieczeństwo pracowników wykonujących prace montażowe:
- przy podłączaniu do sieci energetycznej, prace na istn. sieci rozdzielczej napowietrznej, prace w pobliżu istn. linii WN - ryzyko porażenia prądem; bezpieczne przygotowanie stanowiska pracy zgodnie z przepisami i instrukcjami bezpiecznego wykonywania prac w energetyce,
- przy stawianiu słupów oświetleniowych, montażu osprzętu, prace związane z wejściem na konstrukcje wsporcze - ryzyko upadku z wysokości ponad 5m,
- przy wykonywaniu wykopów pod słupy – ryzyko zasypania,
- na drodze publicznej i w pobliżu - ryzyko wypadku drogowego.

5. Wskazanie sposobu prowadzenia instruktażu pracowników przed przystąpieniem do realizacji robót szczególnie niebezpiecznych.

- Instruktarz należy przeprowadzić na podstawie obowiązujących przepisów BHP dla prac wykonywanych w energetyce.
- Przed przystąpieniem do realizacji robót szczególnie niebezpiecznych wszyscy pracownicy biorący udział w robotach powinni zostać zapoznani z programem i charakterem zamierzonych robót oraz powinni zostać poinstruowani o bezpiecznym sposobie ich wykonania.
- Podczas instruktażu należy zwrócić szczególną uwagę na sposób prowadzenia prac na wysokości oraz na środki ochronne – zabezpieczenia zbiorowego oraz indywidualnego.
- Przed przystąpieniem do prac pracownicy muszą posiadać aktualne badania lekarskie. wydane przez lekarza medycyny pracy oraz zaświadczenia o przeprowadzonym zgodnie z przepisami przeszkoleniu pracowników w zakresie bezpieczeństwa i higieny pracy (szkolenie wstępne ogólne, stanowiskowe, podstawowe i okresowe).

- Szkolonym pracownikom należy wdrożyć następujące zasady postępowania:
  - prace należy wykonywać w warunkach zapewniających bezpieczne i higieniczne warunki pracy,
  - zakaz wykonywania czynności przez pracowników nie posiadających odpowiednich kwalifikacji,
  - umiejętne postępowanie w przypadku wystąpienia sytuacji awaryjnych stanu zagrożenia życia,
  - zapobieganie i wykrywanie zagrożeń wypadkowych i chorobowych oraz zgłaszanie ich przełożonym,
  - przed przystąpieniem do prac skontrolować sprawność urządzeń, narzędzi i środków ochrony indywidualnej w zależności od stanowiska pracy,

Instruktaż stanowiskowy, roboty prowadzone według instrukcji BHP i zakładowych, według instrukcji prowadzenia robót przy pracach energetycznych, w pasie drogi publicznej i wg kodeksu drogowego.

6. Wskazanie środków technicznych i organizacyjnych zapobiegających niebezpieczeństwom wynikającym z wykonawania robót budowanych w strefach szczególnego zagrożenia lub w ich sąsiedztwie w tym zapewniających bezpieczną i sprawną komunikację, umożliwiającą szybką ewakuację na wypadek pożaru , awarii i innych zagrożeń.

- Roboty budowlane powinny być prowadzone wg zasad określonych w Rozporządzeniu Ministra Infrastruktury z dn. 06.02.2003r w sprawie bezpieczeństwa i higieny pracy podczas wykonywania robót budowlanych (Dz. U. nr 47 poz. 401 z 2003r).
- Teren, na którym odbywa się budowa należy odpowiednio oznakować i zabezpieczyć.
- Przed przystąpieniem do robót budowlanych pracownicy powinni być zapoznani z zakresem budowy i poinstruowani o bezpiecznym sposobie ich wykonania.
- Należy przestrzegać zakazu przebywania osób postronnych w rejonie prowadzonych prac.
- Pracownicy biorący udział w pracach na wysokościach powinni mieć odpowiednie badania lekarskie.
- Sprzęt stosowany do prowadzenia i realizacji prac powinien mieć odpowiednie dokumenty i zaświadczenia o dopuszczeniu go do użytkowania.
- Roboty muszą być prowadzone zgodnie z Prawem Budowlanym, Prawem Energetycznym, przepisami Bezpieczeństwa i Higieny Pracy.
- Nowo wybudowane urządzenia elektryczne muszą być włączone po dokonaniu pomiarów, badań i sprawdzeń.
- Przyłączenia nowych urządzeń do sieci zasilającej może wykonać osoba uprawniona lub pod nadzorem osoby uprawnionej w porozumieniu z właścicielem sieci zasilającej.
- Szczególną uwagę należy zwrócić podczas podłączania przewodów energetycznych do sieci elektroenergetycznej, stawiania słupów oświetleniowych oraz prac ziemnych przy czynnych instalacjach podziemnych.
- Pracownicy wykonujący roboty w pasach drogowych powinni być ubrani w kamizelki odblaskowe.

Zgodnie z art. 21a ustawy Prawo budowlane i Rozporządzeniem Ministra Infrastruktury Dz 120 poz 1125, 1126 roboty budowlane objęte w.w. projektem linii energetycznych podlegają obowiązkowi wykonania planu bezpieczeństwa i ochrony zdrowia przed rozpoczęciem budowy, gdzie wskazane będą środki techniczne i organizacyjne dla wykonania w sposób bezpieczny robót budowlanych.

Jednostka projektowa:

ASelPROJ.

ASELPROJ. Andrzej Sucharzewski
ul. Sobieskiego 5 lok. 27
26-600 Radom
tel: (+48) 602 728 682
e-mail: andrzejs45@op.pl
NIP: 796-140-65-40
Regon: 141801222

8. WYKAZ UZGODNIEŃ

8.1 Decyzja nr 16/2019 o ustaleniu lokalizacji inwestycji celu publicznego wydana przez Wójta Gminy Pionki z dn. 31.07.2019 — str. 42-46

8.2 Warunki techniczne zasilania ośw. ulicznego (rozbudowa istn. oświetlenia drogowego) w m. Zalesie gm. Pionki - zasilanie zalicznikowe ze stacji transformatorowej „Zalesie" — str. 47

8.3 Uzgodnienie z ZUDP Radom - Protokół nr GKN.6630.314.2019 z dn. 2019.09.25 — str. 48-50

8.4 Uzgodnienie z UG Pionki — str. 51

8.3 Pismo z Mazowieckiego Zarządu Dróg Wojewódzkich w Warszawie z dn. 09.07.2019 — str. 52

WÓJT
GMINY PIONKI

Pionki, dnia 31.07.2019 r.

Znak. IGP. 6733.10.2019

DECYZJA NR 16/ 2019
o ustaleniu lokalizacji inwestycji celu publicznego

Na podstawie art. 50 ust. 1 i 2, art. 51 ust.1 pkt 2 ustawy z dnia 27 marca 2003 r. ***o planowaniu i zagospodarowaniu przestrzennym*** (t.j. Dz. U. z 2018 r. poz. 1945 ze zm.) w związku z art. 4 ust. 2 pkt 1 tejże ustawy, stosownie do art. 6 pkt 2 ustawy z dnia 21 sierpnia 1997 roku ***o gospodarce nieruchomościami*** (t.j. Dz. U. z 2018 r. poz. 2204 ze zmianami), rozporządzenia Ministra Infrastruktury z dnia 26 sierpnia 2003 roku ***w sprawie oznaczeń i nazewnictwa stosowanych w decyzji o ustaleniu lokalizacji inwestycji celu publicznego oraz w decyzji o warunkach zabudowy*** oraz art. 104 i 106 ustawy z dnia 14 czerwca 1960 r. ***Kodeksu postępowania administracyjnego*** (t.j. Dz. U. z 2018 r. poz. 2096 ze zmianami),

po uzgodnieniu stosownie do :

art. 53 ust. 4 pkt 6, 8, 9, powołanej na wstępie ustawy :

- ze Starostą Radomskim, w imieniu którego działa Wydział Geodezji, Kartografii, Katastru i Nieruchomości Starostwa Powiatowego w Radomiu, w sprawach ochrony gruntów rolnych w odniesieniu do gruntów wykorzystywanych na cele rolne i leśne w rozumieniu przepisów ustawy o gospodarce nieruchomościami – Uzgodnienie projektu decyzji zgodnie z art. 53, ust 5 ustawy z dnia 27 marca 2003r. o planowaniu i zagospodarowaniu przestrzennym (Dz. U. Nr 80, z 2003 r. poz. 717 z późniejszymi zmianami),
- z Państwowym Gospodarstwem Wodnym Wody Polskie, w imieniu którego działa Dyrektor Zarządu Zlewni w Radomiu (Nadzór Wodny w Kozienicach), w sprawach melioracji wodnych w odniesieniu do gruntów wykorzystywanych na cele rolne i leśne w rozumieniu przepisów ustawy o gospodarce nieruchomościami – Uzgodnienie projektu decyzji zgodnie z art. 53, ust 5 ustawy z dnia 27 marca 2003r. o planowaniu i zagospodarowaniu przestrzennym (Dz. U. Nr 80, z 2003 r. poz. 717 z późniejszymi zmianami),
- z Regionalnym Dyrektorem Ochrony Środowiska, w imieniu którego działa Regionalna Dyrekcja Ochrony Środowiska Wydział Spraw Terenowych II w Radomiu, w odniesieniu do obszarów objętych ochroną na podstawie przepisów o ochronie przyrody (obszar Natura 2000- PLB140013) i realizacji inwestycji w granicach otuliny Kozienickiego Parku Krajobrazowego – Uzgodnienie projektu decyzji zgodnie z art. 53, ust 5 pkt 5c ustawy z dnia 27 marca 2003r. o planowaniu i zagospodarowaniu przestrzennym (Dz. U. Nr 80, z 2003 r. poz. 717 z późniejszymi zmianami),
- z Mazowieckim Zarządem Dróg Wojewódzkich jako zarządcą drogi wojewódzkiej, w odniesieniu do obszarów przyległych do pasa drogowego – postanowienie nr I-1.4661.162.2019.1.KS z dnia 18.07.2019 (droga woj. nr 691)

a także po dokonaniu analizy warunków i zasad zagospodarowania terenu oraz jego zabudowy, wynikających z przepisów odrębnych oraz stanu faktycznego i prawnego terenu, na którym przewiduje się realizację inwestycji

ustalam

na rzecz **Gminy Pionki** ul. Zwycięstwa 6a 26-670 Pionki

lokalizację inwestycji celu publicznego

na działkach i części działek o nr geodezyjnych **117/14, 118/22, 153, 154/3, 156/4, 157/10, 157/12, 159/3,** (obręb 0028 Zalesie), **369/5** (obręb 0021 Laski), położonych w miejscowości **Zalesie i Laski** na terenie gminy Pionki

jako zamierzenie polegające

na budowie oświetlenia drogowego w miejscowości **Zalesie i Laski**, gmina Pionki.

1. **Granice terenów objętych planowaną inwestycją :**

Granice terenów inwestycji oznaczono na załączniku graficznym Nr 1 do niniejszej decyzji liniami rozgraniczającymi oznaczonymi w punktach granicznych literami.
Obejmują one części działek o nr geodezyjnych :

obręb 0028 Zalesie
117/14, 118/22, 153, 154/3, 156/4, 157/10, 157/12, 159/3, 369/5
obręb 0021 Laski
369/5.

2. **Rodzaj inwestycji:**

Obiekty infrastruktury technicznej.

Budowa linii oświetlenia drogowego n/n na konstrukcjach wsporczych wykonanych z żerdzi żelbetowych typu ŻN-10/200 (h-10 m) oraz wirowanych typu E-10, 5/4, 3 (h=10,5 m) z zastosowaniem przewodów izolowanych typu AsxSn2x35 mm^2 (z układem pomiarowo-rozliczeniowym) o długości około 370 m. Oprawy ledowe o mocy znamionowej 107W montowane na wysięgnikach. Mocowanie wysięgnika z oprawą na wysokościach dostosowanych do wysokości przebiegających linii elektroenergetycznych. Dopuszcza się zastosowanie innych opraw.
Lokalizacja słupów ok. 4,5-5,0 m od utwardzonej nawierzchni drogi, średnio co 41 m od siebie.
Realizacja planowanego zamierzenia inwestycyjnego na warunkach określonych przez RZE Kozienice ul. Przemysłowa 11, 26-900 Kozienice.

3. Warunki i szczegółowe zasady zagospodarowania terenu oraz jego zabudowy wynikające z przepisów odrębnych, a w szczególności w zakresie:

a) warunków i wymagań ochrony i kształtowania ładu przestrzennego:

Budowa linii elektroenergetycznej napowietrznej niskiego napięcia należy poprowadzić w sposób niekolidujący z istniejącym i projektowanym zagospodarowaniem. Roboty należy prowadzić w technologii zmechanizowanej lub ręcznej systemem liniowym zgodnie z przepisami szczególnymi, w tym branżowymi i na warunkach określonych przez dysponenta sieci elektroenergetycznych.
Przy lokalizacji nowoprojektowanych słupów należy uwzględnić docelowe linie rozgraniczające drogi gminnej.

b) ochrony środowiska i zdrowia ludzi oraz dziedzictwa kulturowego i zabytków oraz dóbr kultury współczesnej :

Tereny lokalizacji inwestycji leżą w granicach otuliny Kozienickiego Parku Krajobrazowego imienia Profesora Ryszarda Zaręby. Zakazy zawarte w rozporządzeniu Nr 11 Wojewody Mazowieckiego z dnia 04 kwietnia 2005 roku w sprawie Kozienickiego Parku Krajobrazowego imienia Profesora Ryszarda Zaręby (Dz. Urz. Woj. Mazowieckiego Nr 75 poz. 1980 z dnia 09 kwietnia 2005 roku) planowanej inwestycji nie dotyczą.
Planowane przedsięwzięcie zgodnie z rozporządzeniem Rady Ministrów z dnia 09 listopada 2010 roku w sprawie przedsięwzięć mogących znacząco oddziaływać na środowisko (Dz. U. z 2016 r. poz. 71 - tekst jednolity), nie jest zaliczone do przedsięwzięć, które mogą wymagać sporządzenia raportu o oddziaływaniu przedsięwzięcia na środowisko.
Na podstawie rozporządzenia Ministra Środowiska z dnia 12 stycznia 2011 roku w sprawie obszarów specjalnej ochrony ptaków (Dz. U. Nr 25 poz. 133) tereny planowanej inwestycji leżą w granicach obszaru specjalnej ochrony ptaków (OSO) oznaczonego „Ostoja Kozienicka" (kod obszaru PLB140013 - §2 pkt 63 niniejszego rozporządzenia). Stosownie do „Listy obszarów mających znaczenie dla Wspólnoty" tereny planowanej inwestycji leżą także w granicach obszaru, na którym w ramach europejskiej sieci ekologicznej Natura 2000 przewiduje się utworzenie specjalnego obszaru ochrony „Puszcza Kozienicka" (kod PLH140035) spełniającego kryteria określone w rozporządzeniu Ministra Środowiska z dnia 13.04.2010 r. w sprawie siedlisk przyrodniczych oraz gatunków będących przedmiotem zainteresowania Wspólnoty, a także kryteriów wyboru obszarów kwalifikujących się do uznania lub wyznaczenia jako obszary Natura 2000 (Dz. U. Nr 77 poz. 510).
W ramach Natura 2000 zabrania się, zgodnie z art. 33 ust. 1 i 2 ustawy z dnia 16 kwietnia 2004 r. o ochronie przyrody (Dz. U. z 2015 r. poz. 2134 t.j.), podejmowania działań mogących w znaczący sposób pogorszyć stan siedlisk przyrodniczych oraz siedlisk gatunków roślin i zwierząt, a także w znaczący sposób wpłynąć negatywnie na gatunki, dla których ochrony zostały wyznaczone obszary Natura 2000.

Zdaniem organu ustalającego warunki zabudowy przedmiotowa decyzja nie naruszy ustaleń art. 33 ustawy z dnia 16 kwietnia 2004 r. o ochronie przyrody.
W przypadku dokonania odkrycia, podczas prac ziemnych kopalnych szczątków roślin lub zwierząt należy powiadomić Wojewodę lub Wójta Gminy. Na terenie planowanej inwestycji nie występują inne obszary i obiekty prawnie chronione. Nie obejmują więc go nakazy, zakazy, dopuszczenia i ograniczenia w zagospodarowaniu terenu wynikające z potrzeb ochrony środowiska i ochrony przyrody, o których mowa w ustawie z dnia 27 kwietnia 2001 r. - Prawo ochrony środowiska / Dz. U. Nr 62, poz. 627 z późniejszymi zmianami/ i ustawie z dnia 16 kwietnia 2004 r. o ochronie przyrody (Dz. U. Nr 92 poz. 880 z 2004 r.).
Na obszarze gminy Pionki występują stanowiska archeologiczne. O wszelkich znaleziskach, mogących mieć cechy zabytku, odkrytych w trakcie prac ziemnych należy zawiadamiać Wojewódzki Oddział Służby Ochrony Zabytków Woj. Mazowieckiego – Delegatura w Radomiu, przerywając prace ziemne lub budowlane do czasu uzyskania na nie zgody w/w oddziału.
Po wykonaniu inwestycji teren przywrócić do stanu pierwotnego.

c) obsługi w zakresie infrastruktury technicznej i komunikacji:

Obsługa terenów inwestycji drogą wojewódzką nr 691.
Lokalizację nowych słupów należy przewidzieć w sposób niekolidujący z planowanymi pasami drogowymi.
Skrzyżowania, odległości projektowanych linii energetycznych i złączy pomiarowych od innych elementów infrastruktury technicznej oraz zabezpieczenia linii zgodnie z warunkami technicznymi i przepisami szczególnymi – branżowymi.
Inwestycja nie wymaga obsługi innych rodzajów infrastruktury technicznej.

d) wymagań dotyczących ochrony interesów osób trzecich:

Przewidywana inwestycja winna być zaprojektowana z zachowaniem interesów osób trzecich, w sposób który w stosunku do nieruchomości sąsiednich nie będzie:
- pozbawiał ich dostępu do drogi publicznej;
- pozbawiał ich możliwości korzystania z wody, kanalizacji, energii elektrycznej i cieplnej oraz środków łączności;
- powodował uciążliwości związanych z hałasem, wibracjami, zakłóceniami elektrycznymi i promieniowaniem;
- powodował zanieczyszczanie powietrza, wody i gleby.

e) ochrony obiektów budowlanych na terenach górniczych :

Tereny górnicze w miejscu planowanej inwestycji nie występują.

4. Linie rozgraniczające teren inwestycji :

Linie rozgraniczające tereny inwestycji przedstawiono na załączniku graficznym nr 1 liniami ciągłymi oznaczonymi w punktach granicznych literami **A,B,C,D,E,F,G,H,I,J,K,L,A, Ł,M,N,O,Ł.**

Integralną częścią decyzji jest :

- załącznik graficzny **Nr 1** w skali 1: 500,

Do decyzji dołączono orientację wykonaną w skali 1 : 10 000.

5. Wymagania formalne :

Projekt budowlany oraz projektowana inwestycja winny spełniać pozostałe, nie określone w niniejszej decyzji warunki, a zawarte w:
- *ustawie z dnia 7 lipca 1994 r.* ***Prawo budowlane*** *(t.j. Dz. U. z 2018 r. poz. 1202 ze zmianami);*
- *rozporządzeniu Ministra Infrastruktury z dnia 12 kwietnia 2002 r.* ***w sprawie warunków technicznych, jakim powinny odpowiadać budynki i ich usytuowanie*** *(t.j. Dz. U. z 2015 r. poz. 1422 ze zmianami);*
- *ustawie z dnia 23 lipca 2003 r.* ***o ochronie zabytków i opiece nad zabytkami*** *(t.j. Dz. U. z 2018 r. poz. 2067 ze zm.);*
- *ustawie z dnia 16 kwietnia 2004 r.* ***o ochronie przyrody*** *(t.j. Dz. U. 2018 r. poz. 1614 ze zm.);*
- *ustawie z dnia 27 kwietnia 2001 r.* ***Prawo ochrony środowiska*** (t.j. Dz. U. z 2018 r. poz. 799 ze zmianami*);*

- *ustawa z dnia 18 lipca 2001 roku **Prawo wodne** (t.j. Dz. U. z 2018 r. poz. 2268 ze zmianami);*
- *ustawie z dnia 10 kwietnia 1997 r. **Prawo energetyczne** (t.j. Dz. U. z 2018 r. poz. 755 ze zmianami) wraz z aktami wykonawczymi,*
- *ustawa z dnia 14 grudnia 2012 r. **o odpadach** (t.j. Dz. U. z 2018 r. poz. 992 ze zmianami);*
- *ustawie z dnia 03 lutego 1995 r. **o ochronie gruntów rolnych i leśnych** (t.j. Dz. U. z 2017 r. poz. 1161);*
- *ustawie z dnia 21 sierpnia 1997 roku **o gospodarce nieruchomościami** (t.j. Dz. U. z 2018 r. poz. 2204 ze zmianami);*
- *ustawie z dnia 14 marca 1985 r. **o Państwowej Inspekcji Sanitarnej** (t.j. Dz. U. z 2019 r. poz. 59);*
- *ustawie z dnia 20 lipca 1991 r. **o Inspekcji Ochrony Środowiska** (Dz. U. Nr 112 poz. 982 z 2002 r.-tekst jednolity z późniejszymi zmianami;)*
- *ustawie z dnia 21 marca 1985 r. **o drogach publicznych** (t.j. Dz. U. z 2018 r. poz. 2068);*
- *rozporządzeniu Ministra Transportu i Gospodarki Morskiej z dnia 02 marca 1999 r. **w sprawie warunków technicznych, jakim powinny odpowiadać drogi publiczne i ich usytuowanie** (Dz. U. z 2016 r. poz.124 t.j.);*
- *ustawie z dnia 24 sierpnia 1991r. **o ochronie p/pożarowej** (t.j. Dz. U. z 2018 r. poz. 620);*
- *rozporządzeniu Ministra Spraw Wewnętrznych i Administracji z dnia 07 czerwca 2010 r. **w sprawie ochrony p/pożarowej budynków, innych obiektów budowlanych i terenów** (Dz.U. poz. 719) wraz ze zmianami (Dz.U z 2019 r. poz. 67);*
- *rozporządzeniu Ministra Spraw Wewnętrznych i Administracji z dnia 24 lipca 2009 r. **w sprawie p/pożarowego zaopatrzenia w wodę oraz dróg pożarowych** (Dz. U. Nr 124 poz. 1030 z 2009 r.);*
- *rozporządzeniu Ministra Spraw wewnętrznych i Administracji z dnia 02 grudnia 2015 r. **w sprawie uzgadniania proj. budowlanego pod względem ochrony p/pożarowej** (Dz. U. z 2015r. poz. 2117.);*
- *zarządzeniu Ministra Górnictwa i Energetyki z dnia 28 stycznia 1985 roku **w sprawie szczegółowych wytycznych projektowania i eksploatacji urządzeń elektroenergetycznych w zakresie ochrony ludzi i środowiska przed oddziaływaniem pola elektromagnetycznego** (MP Nr 3 poz. 24 z 1985 r.)*
- *norma PN-E-05100-1 z marca 1998 roku **„Elektroenergetyczne linie napowietrzne. Projektowanie i budowa";***
- *innych przepisach obowiązującego prawa, właściwych w sprawie.*

Projekt budowlany winien ponadto zostać uzgodniony z organami właściwymi w sprawie, na podstawie przepisów obowiązującego prawa.

Decyzja niniejsza jest ważna :

do dnia jej wygaszenia odrębną decyzją jeżeli :
- inny wnioskodawca uzyskał pozwolenia na budowę
- dla tego terenu uchwalono plan miejscowy, którego ustalenia są inne niż w wydanej decyzji.

Wygaśnięcie decyzji stwierdza organ który ją wydał w trybie art. 162 § 1pkt 1 KPA.

UZASADNIENIE :

Postępowanie w przedmiotowej sprawie wszczęto na wniosek firmy ASELPROJ Andrzej Sucharzewski działajacej z upoważnienia Gminy Pionki ul. Zwycięstwa 6a, 26-670 Pionki.
Planowana inwestycja stosownie do rozporządzenia Rady Ministrów z dnia 09 listopada 2010 roku w sprawie określenia rodzajów przedsięwzięć mogących znacząco oddziaływać na środowisko (Dz. U. Nr 216 poz. 71 -tekst jednolity) nie jest zaliczona do przedsięwzięć wymagających przeprowadzenia postępowania w sprawie oceny oddziaływania na środowisko.
Tereny inwestycji położone są w granicach otuliny Kozienickiego Parku Krajobrazowego imienia Profesora Ryszarda Zaręby. Zakazy zawarte w rozporządzeniu Nr 11 Wojewody Mazowieckiego z dnia 04 kwietnia 2005 roku w sprawie Kozienickiego Parku Krajobrazowego imienia Profesora Ryszarda Zaręby (Dz. Urz. Woj. Mazowieckiego Nr 75 poz. 1980 z dnia 09 kwietnia 2005 roku) planowanej inwestycji nie dotyczą.
Na podstawie rozporządzenia Ministra Środowiska z dnia 12 stycznia 2011 roku w sprawie obszarów specjalnej ochrony ptaków (Dz. U. Nr 25 poz. 133) tereny planowanej inwestycji leżą w granicach obszaru specjalnej ochrony ptaków (OSO) oznaczonego „Ostoja Kozienicka" (kod obszaru PLB140013 - §2 pkt 63 niniejszego rozporządzenia). Stosownie do „Listy obszarów mających znaczenie dla Wspólnoty" tereny planowanej inwestycji leżą także w granicach obszaru, na którym w ramach europejskiej sieci ekologicznej Natura 2000 przewiduje się utworzenie specjalnego obszaru ochrony „Puszcza Kozienicka" (kod PLH140035) spełniającego kryteria określone w rozporządzeniu Ministra Środowiska z dnia 13.04.2010 r. w sprawie siedlisk przyrodniczych oraz gatunków będących przedmiotem zainteresowania Wspólnoty, a także kryteriów wyboru obszarów kwalifikujących się do uznania lub wyznaczenia jako obszary Natura 2000 (Dz. U. Nr 77 poz. 510).

Celem wyznaczenia wskazanych obszarów w ramach tworzenia ekologicznej sieci Natura 2000 ma być ochrona różnorodności biologicznej na terytorium krajów członkowskich Unii Europejskiej tworząc system obszarów, chroniących najcenniejsze siedliska oraz gatunki fauny i flory na ich terytorium. W myśl wytycznych dyrektyw ochronę obszarów SOO i OSO można będzie realizować poprzez przewidziane ustawą o ochronie przyrody formy ochrony obszarowej, takie jak np. parki krajobrazowe z otulinami. Taką właśnie formą ochrony obszarowej (Kozienicki Park Krajobrazowy) analizowany teren jest już objęty.
Wyznaczenie obszarów SOO i OSO nie oznacza automatycznego objęcia ścisłą ochroną, tzn. wyłączenia z działalności gospodarczej, czego potwierdzeniem jest art. 36 ustawy z dnia 16 kwietnia 2004 roku o ochronie przyrody. Do czasu prawnego wyznaczenia terenów w ramach Natura 2000 decyzja zabrania zgodnie z art. 33 ust. 1 i 2 ustawy z dnia 16 kwietnia 2004 r. o ochronie przyrody (Dz. U. Nr 92 poz. 880 z 2004 r.) podejmowania działań mogących w znaczący sposób pogorszyć stan siedlisk przyrodniczych oraz siedlisk gatunków roślin i zwierząt.
Przyjmuje się, że realizacja planowanej inwestycji w granicach terenów zurbanizowanych, nie będzie miała wpływu na stan zasobów obszarów chronionych, w tym nie będzie zagrażać zachowaniu siedlisk przyrodniczych, roślin lub zwierząt oraz nie będzie wpływać w sposób istotny negatywnie na gatunki roślin i zwierząt, dla których ma być wyznaczony obszar Natura 2000.
Na obszarze inwestycji nie występują inne obszary lub obiekty objęte ochroną prawną na podstawie przepisów szczególnych. Nie występują więc nakazy, zakazy, ograniczenia z nich wynikające.
Ponadto w związku z istniejącymi uwarunkowaniami, przepisami szczególnymi i przeprowadzoną analizą stanowiącą załącznik nr 2 do niniejszej decyzji, projekt decyzji został uzgodniony w niezbędnym zakresie z organami wymienionymi na wstępie decyzji.
Jednocześnie planowana inwestycja nie będzie położona w miejscowości uzdrowiskowej, nie będzie leżeć w granicach obszarów objętych ochroną konserwatorską, nie będzie leżeć w granicach pasa technicznego-ochronnego oraz morskich portów i przystani, nie będzie leżeć na terenach górniczych, nie będzie leżeć na terenach narażonych osuwaniem się mas ziemnych, nie będzie leżeć w granicach parku narodowego i jego otuliny, nie będzie leżeć na obszarach wyznaczonych w planach miejscowych które utraciły moc pod inwestycje celu publicznego o znaczeniu krajowym, nie będzie leżeć na obszarach wyznaczonych w planach miejscowych które utraciły moc pod inwestycje celu publicznego o znaczeniu ponad lokalnym, a także inwestycja nie jest zaliczona do przedsięwzięcia wymagającego uzyskania pozwolenia wodno-prawnego do wydania którego organem właściwym jest ministrem do spraw gospodarki wodnej albo dyrektor regionalnego zarządu gospodarki wodnej Państwowego Gospodarstwa Wodnego Wody Polskie, lokalizacją nowego zakładu w rozumieniu art. 243a pkt 4 ustawy z dnia 27 kwietnia 2001 r. – Prawo ochrony środowiska lub zmianą w istniejącym zakładzie o zwiększonym ryzyku lub zakładzie o dużym ryzyku wystąpienia poważnej awarii przemysłowej.
Dlatego projekt decyzji nie podlega uzgodnieniu z :

- ministrem właściwym do spraw zdrowia w odniesieniu do inwestycji lokalizowanych w miejscowościach uzdrowiskowych, zgodnie z odrębnymi przepisami - art. 53 ust. 4 pkt 1 ustawy o planowaniu i zagospodarowaniu przestrzennym,
- wojewódzkim konserwatorem zabytków w odniesieniu do obszarów i obiektów objętych formami ochrony zabytków, o których mowa w art. 7 ustawy z dnia 23 lipca 2003 r. o ochronie zabytków i opiece nad zabytkami oraz ujętych w gminnej ewidencji zabytków - art. 53 ust. 4 pkt 2 ustawy o planowaniu i zagospodarowaniu przestrzennym,
- dyrektorem właściwego urzędu morskiego w odniesieniu do obszarów pasa technicznego, pasa ochronnego oraz morskich portów i przystani - art. 53 ust. 4 pkt 3 ustawy o planowaniu i zagospodarowaniu przestrzennym,
- właściwym organem nadzoru górniczego w odniesieniu do terenów górniczych w zakresie art. 53 ust. 4 pkt 4 ustawy o planowaniu i zagospodarowaniu przestrzennym,
- właściwym organem administracji geologicznej w odniesieniu do terenów zagrożonych osuwaniem się mas ziemnych - art. 53 ust. 4 pkt 5 ustawy o planowaniu i zagospodarowaniu przestrzennym,
- dyrektorem parku narodowego w odniesieniu do obszarów położonych w granicach parku i jego otuliny - art. 53 ust. 4 pkt 7 ustawy o planowaniu i zagospodarowaniu przestrzennym,
- wojewodą, marszałkiem województwa oraz starostą w zakresie zadań rządowych albo samorządowych, służących realizacji inwestycji celu publicznego, o których mowa w art. 48 – w odniesieniu do terenów, przeznaczonych na ten cel w planach miejscowych, które utraciły moc na podstawie art. 67 ustawy o której mowa w art. 88 ust. 1 - art. 53 ust. 4 pkt 10 ustawy o planowaniu i zagospodarowaniu przestrzennym,
- wojewodą, marszałkiem województwa, regionalnym dyrektorem ochrony środowiska oraz starostą w zakresie art. 53 ust. 4 pkt 10a ustawy o planowaniu i zagospodarowaniu przestrzennym,
- ministrem właściwym do spraw gospodarki wodnej albo dyrektorem regionalnego zarządu gospodarki wodnej Państwowego Gospodarstwa Wodnego Wody Polskie w zakresie art. 53 ust. 4 pkt 11 ustawy o planowaniu i zagospodarowaniu przestrzennym,
- właściwym organem Państwowej Straży Pożarnej i wojewódzkim inspektorem ochrony środowiska w zakresie art. 53 ust. 4 pkt 12 ustawy o planowaniu i zagospodarowaniu przestrzennym.

Biorąc pod uwagę powyższe organ nie miał podstaw prawnych do odmowy wydania decyzji.

Z up. WÓJTA
inż. Dariusz Rustra
Kierownik Referatu Inwestycji
i Gospodarki Przestrzennej

POUCZENIE :

Od niniejszej decyzji służy stronom odwołanie do Samorządowego Kolegium Odwoławczego w Radomiu, składane za pośrednictwem Wójta Gminy Pionki, w terminie do 14 dni od daty jej doręczenia, z przywołaniem znaku sprawy.
Odwołanie od decyzji zgodnie z art. 53 ust. 6 ustawy o planowaniu i zagospodarowaniu przestrzennym powinno zawierać zarzuty odnoszące się do decyzji, określać istotę i zakres żądania będącego przedmiotem odwołania oraz wskazywać dowody uzasadniające to żądanie.

Zgodnie z art. 58 ust 2 ustawy z dnia 27 marca 2003 r. o planowaniu i zagospodarowaniu przestrzennym (Dz. U. Nr 80, z 2003 r. poz. 717 z późniejszymi zmianami) jeżeli decyzja wywołuje skutki, o których mowa w art. 36 ustawy o planowaniu i zagospodarowaniu przestrzennym, przepisy art. 36 oraz art. 37 tejże ustawy stosuje się odpowiednio.

Zgodnie z art. 50 ust. 4 ustawy z dnia 27 marca 2003 r. o planowaniu i zagospodarowaniu przestrzennym (Dz. U. Nr 80, z 2003 r. poz. 717 z późniejszymi zmianami) projekt niniejszej decyzji przygotowała osoba wpisana na listę samorządu zawodowego architektów.

Do wniosku o pozwolenie na budowę należy dołączyć:

1.Projekt budowlany wraz z opiniami, uzgodnieniami i pozwoleniami wymaganymi przepisami szczególnymi.
2.Dowódy potwierdzające prawo wejścia na nieruchomości.
3.Prawomocną decyzję o ustaleniu lokalizacji inwestycji celu publicznego.

Otrzymują:

1. Gmina Pionki ul. Zwycięstwa 6a, 26-670 Pionki.
2. ASELPROJ Andrzej Sucharzewski ul. Sobieskiego 5/27, 26-600 Radom
3. Właściciele działek będący stronami w sprawie wg wykazu.
4. a/a.

Decyzja niniejsza jako nie zaskarżona
w trybie i terminie ustawowo zakreślonym
stała się ostateczna
w dniu 2019-09-27
i podlega wykonaniu
Pionki, dnia 2019-08-28

Z up. WÓJTA
Andrzej Drózd
Inspektor d/s Inwestycji i Remontów

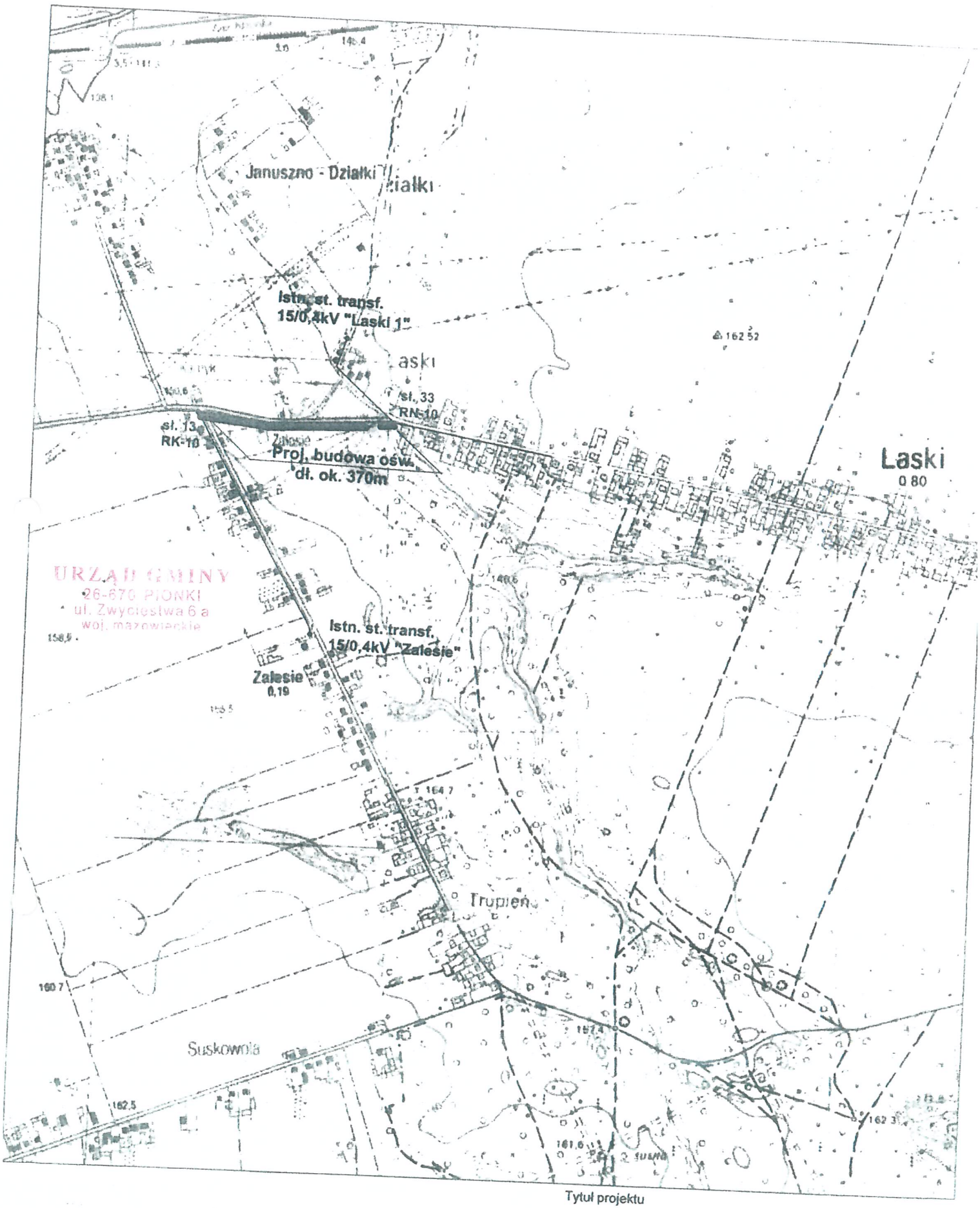

ORIENTACJA – SKALA 1 : 10 000

— LOKALIZACJA PLANOWANEJ INWESTYCJI
ZNAK SPRAWY : IGP. 6733.10.2019

Tytuł projektu

Budowa oświetlenia drogowego w m.: Zalesie, Laski gm. Pionki

Tytuł rysunku

ORIENTACJA

Skala: 1:10 000

Nr rys.: 1

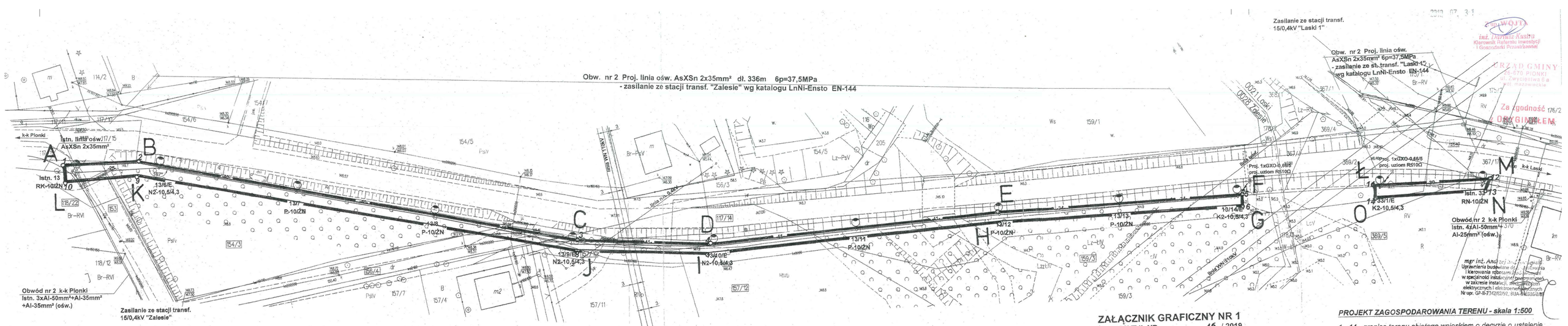

ZAŁĄCZNIK GRAFICZNY NR 1
DO DECYZJI NR .....16..../ 2019
O USTALENIU LOKALIZACJI
INWESTYCJI CELU PUBLICZNEGO
Z DNIA .....31.07.2019 R.
ZNAK: IGP. 6733.10.2019

SKALA 1 : 500

MAPA - DO PROJEKTU LINII ENERGETYCZNEJ
Zakres:
Obręb ewidencyjny: 142508_ - PLONKI GMINA
Obręb: 0026 - ZALESIE
Działki: 142508_2.0026.AR_1.117/2
142508_2.0026.AR_1.117/14
142508_2.0026.AR_1.117/15
Skala: 1 : 500 Arkusz: 1 z 3
Wykonawca: Geodeta Uprawniony Zofia Pomykała Nr upr 11212
Nr ewid. GEO: 1429 2016
Układ współrzędnych: PL-2000
Układ wysokości: Kronsztadt 86
Nie badano KW pod względem służebności gruntowej
Kielce, dn. 12.05.2016r.

07 CZE. 2016

PROJEKT ZAGOSPODAROWANIA TERENU - skala 1:500

1 - 14 - granice terenu objętego wnioskiem o decyzję o ustalenie lokalizacji inwestycji celu publicznego oraz obszar na który inwestycja będzie oddziaływać:
- budowa napowietrznej linii niskiego napięcia 0,23kV - dł. do. 370m
- budowa słupów oświetleniowych z oprawami typu LED - szt. 10
Inwestycja projektowana na dz. nr ew.:
117/14, 118/22, 153, 154/3, 156/4, 157/10, 157/12, 159/3
- obręb ew. 0028 Zalesie, jedn. ew. 142508_2 Plonki-Gmina
369/5 *- obręb ew. 0021 Laski, jedn. ew. 142508_2 Plonki-Gmina*

LEGENDA :

ABCD	OZNACZENIE L LITEROWE PUNKTÓW GRANICZNYCH LINII ROZGRANICZAJĄCYCH TEREENY INWESTYCJI
	LINIE ROZGRAANICZAJĄCE TERENY INWESTYCJI

Charakterystyka inwestycji

Proj. linia napowietrzna niskiego napięcia do 1kV typu AsXSn2x35mm² o długości trasy do 370m przeznaczona do zasilania proj. oświetlenia drogowego; proj. słupy oświetleniowe: żelbetowe typu ŻN-10/200 o wysokości 10m oraz strunobetonowe wirowane typu E-10,5/4,3 o wysokości 10.5m i wytrzymałości 4,3kN; proj. oprawy oświetleniowe typu LED o mocy 107W wykonane w II klasie ochronności.

Tytuł projektu
Budowa oświetlenia drogowego w m.: Zalesie, Laski gm. Pionki

Tytuł rysunku
Trasa proj. linii ośw.

Skala: 1:500 Nr rys.: **2**

PGE
PGE Dystrybucja S.A.

PGE Dystrybucja S.A.
Oddział Skarżysko-Kamienna
Rejon Energetyczny Kozienice
26-900 Kozienice, ul. Przemysłowa 11
tel. (48) 611 86 00, fax (48) 611 86 06
e-mail: kozienice.os@pgedystrybucja.pl

Kozienice, 25 08 2016r.

L. dz.RP/MW/222/1864/...7832..../2016

Gmina Pionki
ul. Zwycięstwa 6A
26-670 Pionki

Dotyczy: określenia warunków technicznych zasilania oświetlenia ulicznego (rozbudowa istniejącego oświetlenia ulicznego) w miejscowość Zalesie – Działki Suskowolskie, gm. Pionki znak RP/MW/222/1864/2016.

Płatnik TPA 11 0007 000 pkt 090 st. trans. ZALESIE

Odpowiadając na złożony wniosek znak RP/MW/222/1864/2016 z dnia 09-08-2016 dotyczący rozbudowy oświetlenia ulicznego w ramach istniejącej mocy przyłączeniowej PGE Dystrybucja S.A. informuje, że wyraża zgodę na powyższą inwestycję pod warunkiem wykonania własnym kosztem i staraniem następujących prac:

1. Wybudować linię oświetleniową o przekroju dobranym do obciążenia i spadku napięcia,
2. Wykonać projekt budowlano-wykonawczy dla projektowanej inwestycji.

Informacje dodatkowe:

Dotychczasowy przydział mocy przyłączeniowej 15 kW dla istniejącego układu pomiarowego 3-fazowego z zabezpieczeniem 32A pozostaje bez zmian.

Dane techniczne istniejącej sieci elektroenergetycznej niezbędne do wykonania projektu należy uzyskać w siedzibie RE Kozienice, ul. Przemysłowa 11, Wydział Majątku Sieciowego.

Instalacje i urządzenia elektryczne należące do Odbiorcy powinny zapewniać bezpieczeństwo użytkowania, a przede wszystkim ochronę przed porażeniem prądem elektrycznym oraz ochronę przed przepięciami łączeniowymi i atmosferycznymi występującymi w sieci energetycznej, powstaniem pożaru, wybuchem i innymi szkodami. Wszelkie prace winna wykonać osoby posiadające uprawnienia budowlane do prowadzenia robót elektrycznych.

Przed włączeniem do sieci całość inwestycji podlega odbiorowi przez komisję techniczną RE Kozienice.

Z poważaniem

PGE Dystrybucja S.A.
Oddział Skarżysko-Kamienna
Rejon Energetyczny Kozienice
Z-ca Dyrektora
Bronisław Balcerzak

TAJEMNICA PRZEDSIĘBIORCY PGE Dystrybucja S.A.

Do wiadomości:

1. A/A
2. Adresat

Informacje zawarte w niniejszym dokumencie (niniejszej wiadomości lub którymkolwiek z jej załączników) stanowią Tajemnicę przedsiębiorcy **PGE Dystrybucja S.A.** *Jeżeli nie są Państwo upoważnieni do odbioru takich informacji lub otrzymali je przez pomyłkę, prosimy o poinformowanie* **PGE Dystrybucja S.A.** *o zaistniałej sytuacji oraz zniszczenie Dokumentu lub jego usunięcie z Państwa nośników/zasobów).*

RADOM 2019-09-25

STAROSTA RADOMSKI
ul. Tadeusza Mazowieckiego 7
26 – 600 Radom

ODPIS

PROTOKÓŁ NR GKN.6630.314.2019
NARADY KOORDYNACYJNEJ

Przedmiot narady : TRASY SIECI ELEKTROENERGETYCZNEJ

Wnioskodawca:
ASELPROJ. ANDRZEJ SUCHARZEWSKI

Adres :
26-600 RADOM
SOBIESKIEGO 5/27

Znak sprawy: GKN.6630.314.2019 z dnia: 2019-09-17

Lokalizacja obiektu: ZALESIE, DZ. W/G ZAŁĄCZNIKALASKI, gmina : PIONKI

Narada koordynacyjna odbyła się na zebraniu w Starostwie Powiatowym w Radomiu, Wydział Geodezji, Kartografii, Katastru i Nieruchomości oddział: Powiatowy Ośrodek Dokumentacji Geodezyjnej i Kartograficznej, ul. Graniczna 24.
Data narady: 2019-09-24

Uwagi i zlecenia:

Niniejsza protokół z narady koordynacyjnej nie zwalnia Inwestora od uzyskania z właściwego organu do spraw nadzoru architektoniczno - budowlanego pozwolenia na budowę.

W przypadku robót w pasach drogowych Inwestor zobowiązany jest uzyskać zezwolenie na wejście w pas drogowy od zarządzającego drogą.

1. Przy skrzyżowaniach i zbliżeniach projektowanych sieci od istniejącego uzbrojenia podziemnego, prace ziemne wykonać ręcznie, bez użycia sprzętu zmechanizowanego i pod fachowym nadzorem technicznym zapewnionym przez wykonawcę robót.
2. Inwestor zobowiązany jest zapewnić geodezyjne wytyczenie projektowanych obiektów oraz geodezyjną inwentaryzację powykonawczą zrealizowanych obiektów (przed zasypaniem).
3. Podczas prac należy zwrócić szczególną uwagę na zachowanie w stanie nienaruszonym punktów geodezyjnych, które podlegają ochronie w trybie przepisów ustawy Prawo Geodezyjnego i Kartograficznego (Dz.U.2010.193.1287 z późniejszymi zmianami).
4. Prace ziemne wykonać pod nadzorem przedstawicieli instytucji zarządzających sieciami uzbrojenia terenu, krzyżującymi się i zbliżonymi do uzgadnianego obiektu.

O zamiarze prowadzenia prac ziemnych instytucje branżowe winny być zawiadomione z tygodniowym wyprzedzeniem.

PRZEWODNICZĄCY
narady koordynacyjnej

Z up. STAROSTY
Ewa Wąsik
GEODETA

Integralną część protokołu stanowi lista uczestników narady koordynacyjnej wraz z ewentualnymi uwagami dotyczącymi przedmiotu narady oraz podpisami.

ODPIS

Lista uczestników narady koordynacyjnej przeprowadzonej w dniu 2019-09-24 Znak GKN.6630.314.2019

Lp	Nazwa Instytucji	Uwagi uczestnika narady koordynacyjnej	Imię, Nazwisko uczestnika narady
1	PRZEWODNICZĄCY NARADY KOORDYNACYJNEJ		Z up. STAROSTY Ewa Wąsik GEODETA
2	POWIATOWY ZARZĄD DRÓG PUBLICZNYCH W RADOMIU		
3	GENERALNA DYREKCJA DRÓG KRAJOWYCH I AUTOSTRAD O/ W-A REJON W RADOMIU WSOLA , UL. SPACEROWA 10, GM. JEDLIŃSK		
4	MAZOWIECKI ZARZĄD DRÓG WOJEWÓDZKICH W WARSZAWIE		STARSZY SPECJALISTA inż. Dariusz Kozłowski
5	ORANGE POLSKA S.A.		nie stawił się
6	PGE DYSTRYBUCJA S. A. ODDZIAŁ SKARŻYSKO-KAMIENNA REJONOWY ZAKŁAD ENERGETYCZNY Kozienice		nie stawił się
7	WOJEWÓDZKI URZĄD OCHRONY ZABYTKÓW W WARSZAWIE DELEGATURA W RADOMIU		nie stawił się
8	WOJEWÓDZKI ZARZĄD MELIORACJI I URZĄDZEŃ WODNYCH W WARSZAWIE		
9	NETIA SA		Za kontakt
10	POLSKA SPÓŁKA GAZOWNICTWA SP. Z O.O. ODDZIAŁ W WARSZAWIE		KIEROWNIK Gazownia w Pionkach Wiesław Karaś
11	URZĄD GMINY Pionki		nie stawił się
12	WNIOSKODAWCA LUB OSOBA UPOWAŻNIONA		nie stawił się

MAPA DLA CELÓW PROJEKTOWYCH (obiekt liniowy)
Skala 1:500

Jednostka ewidencyjna: 142508_2 Pionki-gmina
Obręb 0021 – Laski
Działka nr 142508_2.0021.AR_1.369
Obręb 0028 – Zalesie
Działka nr 142508_2.0028.AR_1.117
nr sekcji: 7.156.25.02.1.4, 7.156.25.02.2.3
Aktualna w granicach lokalizacji na dzień 19.07.2019r.
Wykonawca: Geodeta Uprawniony Zofia Pomykała Nr upr.11212
Id.zgt: GKN.6642.1.1337.2019
Układ współrzędnych: PL–2000
Układ wysokość: Kronsztadt 86

USŁUGI GEODEZYJNE
mgr Zofia Pomykała
26-600 Radom ul.Zmrzodskiego 31
tel.(48)368-06-60 NIP: 798-145-10-63

Radom, 23 lipiec 2019r.

GEODETA UPRAWNIONY
Zofia Pomykała
26-600 Radom ul. Zmrzodskiego 31
tel. 48 368 06 60 Uprawnienia zawodowe nr 11212

W KW brak służebności gruntowej
Brak decyzji o warunkach zabudowy
Nie wyłucza się w terenie urządzeń podziemnych dla których brak było informacji branżowych i nie zostały odnaleźione w terenie.

Kolorem czerwonym oznaczono działki powstałe w wyniku ustalenia zajętości pasa drogowego drogi wojewódzkiej – brak decyzji
dz.118/22 powstała z podziału dz.118/11 (op.P.1425.2012.642)
dz.117/10,117/11,117/12,117/14,117/15 powstały z podziału dz.117 (op.P.1425.2012.642)
dz.369/2,369/4 powstały z podziału dz.369 (op.P.1425.2014.327)
dz.367/3,367/17 powstały z podziału dz.367/2 (op.P.1425.2014.327)

Poświadcza się, że niniejszy dokument został opracowany w wyniku prac geodezyjnych i kartograficznych, których rezultaty zawiera operat techniczny wpisany do ewidencji materiałów państwowego zasobu geodezyjnego i kartograficznego

Organ prowadzący państwowy zasób geodezyjny i kartograficzny	STAROSTA RADOMSKI
Identyfikator ewidencyjny materiału zasobu - operatu technicznego	P.1425. 2019. 3672
Data wpisania operatu technicznego do ewidencji materiałów zasobu	2019 -08- 26
Imię, nazwisko i podpis osoby reprezentującej organ	Z up. Starosty K. Ł. Powiatowego Inspektora Nadzoru Geodezyjnego i Kartograficznego mgr inż. Artur Szczęsny

STAROSTA RADOMSKI
ul. T. Maszewskiego 7, 26-600 Radom
tel. 48/365-58-01 wew. 416

Dokumentacja projektowa była przedmiotem narady koordynacyjnej przeprowadzonej dnia 24 WRZ. 2019 w Starostwie Powiatowym w Radomiu, ul. Graniczna 24, znak sprawy GKN 6630. 3141.2019
Z up. STAROSTY
Szef Wydziału GEODEZJI

Nr pkt.	Współrzędne X	Współrzędne Y
1	5704598,58	7534354,60
2	5704599,49	7534379,50
3	5704591,73	7534418,74
4	5704583,97	7534457,98
5.	5704575,56	7534496,96
6.	5704574,36	7534538,01
7.	5704578,15	7534578,83
8.	5704582,00	7534619,64
9.	5704583,62	7534653,58
10.	5704585,15	7534687,50
11.	5704586,87	7534728,37
12.	5704587,35	7534758,30

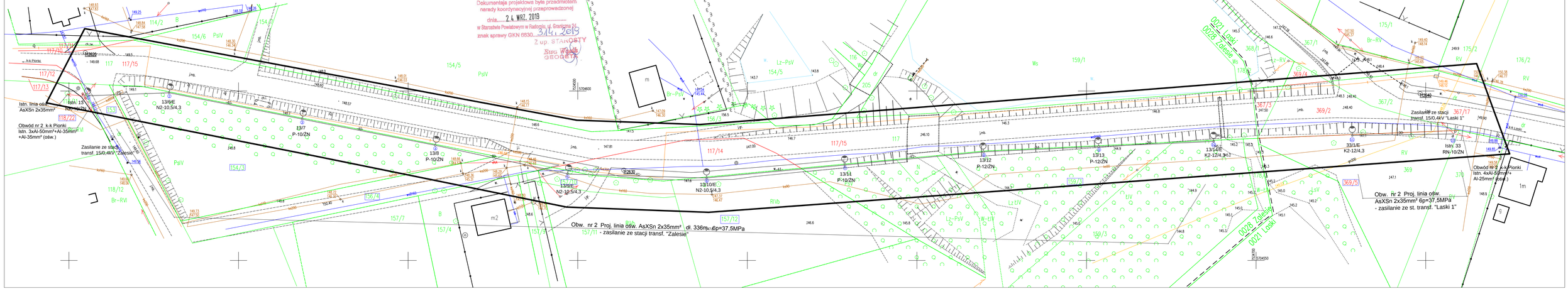

Inwestor:	Projektant: mgr inż. Andrzej Sucharzewski	spec. instal.-inżynieryjna nr upr. GP-III-7342/82/92 nr ew. MIIB MAZ/IE/4178/01	pieczęć
Gmina Pionki ul. Zwycięstwa 6a 26-670 Pionki	Sprawdzający:		

Tytuł projektu: PROJEKT WYKONAWCZY
Budowa oświetlenia drogowego w m. Zalesie, Laski gm. Pionki - zasilanie ze stacji transf. 15/0,4kV: "Zalesie", "Laski 1"

Nazwa obiektu budowlanego: linia ośw. ulicznego napowietrzna niskiego napięcia 0,23kV
Adres obiektu budowlanego: m. Zalesie, Laski gm. Pionki dz. nr ew.: 118/22, 153, 154/3, 156/4, 157/10, 157/12, 159/3 - obręb ew. 0028 Zalesie, 369/5 - obręb ew. 0021 Laski, jedn. ew. 142508_2 Pionki-Gmina

Wykonawca projektu: ASELPROJ. Andrzej Sucharzewski, ul. Sobieskiego 5 m. 27, 26-600 Radom, tel.: 602 728 682 e-mail: andrzejas45@op.pl

Tytuł rys.: Trasa proj. linii oświetlenia drogowego w m.: Zalesie, Laski gm. Pionki

Nr umowy	Branża	Data	Nr rys.	Skala
272.16.2019 z dn. 26.04.2019	EN	08.2019	2	1:500

Zasilanie ze stacji transf. 15/0,4kV: "Zalesie", "Laski 1"

Praca sieci niskiego napięcia w układzie TN-C
Ochrona przed dotykiem pośrednim w układzie j.w.:
- samocynne wyłączenie w układzie TN-C
- urządzenia wykonane w II klasie ochrony (złącza, przewody, słupy)

Inwestycja projektowana na dz. nr ew.:

118/22, 153, 154/3, 156/4, 157/10, 157/12, 159/3 - obręb ew. 0028 Zalesie
369/5 - obręb ew. 0021 Laski, jedn. ew. 142508_2 Pionki-Gmina

Pionki, dnia 27.09.2019 r.

IGP 033.39.2019

ASELPROJ. Andrzej Sucharzewski
ul. Sobieskiego 5m27
26-600 Radom

Dotyczy : uzgodnienia projektu budowlano- wykonawczego budowy oświetlenia drogowego w m. Zalesie, Laski gm. Pionki.

W odpowiedzi na pismo znak: AS/10/09/2019 z dnia 25.09.2019 r Urząd Gminy Pionki uzgadnia **pozytywnie** projekt wykonawczy budowy oświetlenia drogowego w m. Zalesie, Laski gm. Pionki (zasilanie ze stacji transformatorowej 15/0,4kV: ZALESIE,LASKI 1).

KIEROWNIK
Referatu Inwestycji
i Gospodarki Przestrzennej

Otrzymują :

1. **ASELPROJ.** Andrzej Sucharzewski, ul. Sobieskiego 5m27, 26-600 Radom,
2. a/a

Mazowiecki Zarząd Dróg Wojewódzkich w Warszawie
ul. Mazowiecka 14, 00-048 Warszawa
tel. (22) 244 90 00 do 12
fax (22) 244 90 13
dyrekcja@mzdw.pl
www.mzdw.pl

Mazowiecki Zarząd Dróg Wojewódzkich w Warszawie

2019 -07- 15

U-1.483.30.2019.691.1.RZ

Warszawa, dnia 09.07.2019 r.

URZĄD GMINY PIONKI
2019 -07- 15
3029

Kol. Kustra

Urząd Miasta Pionki
ul. Zwycięstwa 6A
26-670 Pionki

dot. lokalizacji oświetlenia ulicznego wzdłuż dr. woj. nr 691 w m. Laski i Pionki gm. Pionki

Mazowiecki Zarząd Dróg Wojewódzkich w Warszawie w związku z wnioskiem Gminy Pionki z dnia 27.06.2019 informuje, że nie zajmuje stanowiska w sprawie budowy słupów i przewodów oświetleniowych z uwagi na ich lokalizację poza pasem drogowym dr. woj. 691.

Zastępca Dyrektora
ds. Utrzymania Dróg i Mostów
Mazowieckiego Zarządu Dróg Wojewódzkich
w Warszawie

inż. Katarzyna Lelak-Mierzejewska

Do wiadomości:
1. RD Radom