Jednostka projektowa:	**ASELPROJ.** Andrzej Sucharzewski ul. Sobieskiego 5 lok. 27 26-600 Radom tel: (+48) 602 728 682 e-mail: andrzejs45@op.pl NIP: 796-140-65-40 Regon: 141801222

Inwestor / Zamawiający:	**Gmina Pionki** **ul. Zwycięstwa 6a** **26-670 Pionki**

Adres obiektu budowlanego (lokalizacja):

miejscowość Adolfin gm. Pionki, powiat radomski, woj. mazowieckie
dz. nr ew.: **7/22, 7/14, 8/2, 8/16, 243/1, 243/3, 8/10, 226, 8/13, 9/3, 9/7, 9/11, 9/6, 9/5, 10/8, 10/10, 10/11, 10/3, 10/12, 10/13, 10/7, 12/3, 12/28, 12/21, 12/23, 12/26, 12/6, 12/7, 12/8, 12/9, 13/18, 237/4**
- obręb ewidencyjny **0019 Adolfin**, jednostka ewidencyjna **142508_2 Pionki-Gmina**

Obiekt:

linia oświetlenia drogowego napowietrzna niskiego napięcia 0,23kV
zasilana ze stacji transf. 15/0,4kV: "Adolfin 2", "Sokoły 2"

Kategoria obiektu:

XXVI - sieci elektroenergetyczne

Nazwa opracowania:

Budowa oświetlenia drogowego w m. Adolfin gm. Pionki
- zasilanie ze stacji transf. 15/0,4kV: "Adolfin 2", "Sokoły 2"

Branża:	*Stadium:*
ELEKTRYCZNA	**PROJEKT WYKONAWCZY**

Stanowisko:	*Imię i Nazwisko*	*Nr uprawnień*	*Podpis:*
Projektant:			
Sprawdził:			
Nr archiwalny:	*Data opracowania:* **08.2019**	*Nr tomu:*	*Nr egzemplarza:* **1**

SIERPIEŃ 2019

Radom

Jednostka projektowa:

ASELPROJ. Andrzej Sucharzewski
ul. Sobieskiego 5 lok. 27
26-600 Radom
tel: (+48) 602 728 682
e-mail: andrzejs45@op.pl
NIP: 796-140-65-40
Regon: 141801222

2. OŚWIADCZENIE

Zgodnie z ustawą "Prawo budowlane" art. 20 ust.4 (Dz.U. z 2010r. Poz.1623 z późniejszymi zmianami) oświadczam, że Projekt Wykonawczy p.t.:

„Budowa oświetlenia drogowego w m. Adolfin gm. Pionki

- zasilanie ze stacji transf. 15/0,4kV: „Adolfin 2", "Sokoły 2"

został sporządzony zgodnie z obowiązującymi przepisami prawa budowlanego i innymi obowiązującymi przepisami prawa oraz zasadami wiedzy technicznej, normami technicznymi. Przy opracowywaniu niniejszego projektu nie wystąpiła konieczność dokonania jakichkolwiek odstępstw od obowiązujących przepisów i normatywów technicznych projektowania.

Projekt jest kompletny z punktu widzenia celu, któremu ma służyć.

PROJEKTANT	SPRAWDZAJĄCY
sierpień 2019r	**sierpień 2019r**

3. ZAWARTOŚĆ OPRACOWANIA

1. Strona tytułowa			str. 1
2. Oświadczenie			str. 2
3. Zawartość opracowania			str. 3
4. Opis techniczny			str. 4-8
5. Obliczenia techniczne			
5.1 Obliczenia fotometryczne			str. 9-20
5.2 Obliczenia elektryczne			str. 21-22
6. Wykaz rysunków			str. 23
6.1 Orientacja	1:10000	Rys. 1	str. 24
6.2 Trasa proj. ośw. drogowego w m. Adolfin gm. Pionki	1:500	Rys. 2	str. 25
6.3 Trasa proj. ośw. drogowego w m. Adolfin gm. Pionki	1:500	Rys. 3	str. 26
6.4 Trasa proj. ośw. drogowego w m. Adolfin gm. Pionki	1:500	Rys. 4	str. 27
6.5 Plan realizacyjny proj. linii ośw. ze stacji tr. "Adolfin 2"	1:1000	Rys. 5	str. 28
6.6 Plan realizacyjny proj. linii ośw. ze stacji tr. "Sokoły 2"	1:1000	Rys. 6	str. 29
6.7 Istn. skrzynka ośw. ulicznego SOM-1 "Adolfin 2"		Rys. 7	str. 30
6.8 Istn. skrzynka ośw. ulicznego SOM-1 "Sokoły 2"		Rys. 8	str. 31
6.9 Wysięgnik do lamp oświetlenia ulicznego	1:10	Rys. 9	str. 32
6.10 Uchwyt do wysięgnika UW I(II) na słup typu ŻN	1:10	Rys. 10	str. 33
6.11 Obejma do wysięgników ośw. ulicznego na słup typu E		Rys. 11	str. 34
7. Wykaz załączników			str. 35
7.1 Uproszczony wypis z rejestru gruntów			str. 36-39
7.2 Wykaz podstawowych materiałów			str. 40
7.3.Tabela montażowa dla proj. linii oświetleniowej			str. 41-42
7.4 Informacja dotycząca bezpieczeństwa i ochrony zdrowia			str. 43-45
8. Wykaz uzgodnień			str. 46
8.1 Decyzja nr 15/2019 o ustaleniu lokalizacji inwestycji celu publicznego wydana przez Wójta Gminy Pionki z dn. 29.07.2019			str. 47-51
8.2 Warunki techniczne zasilania ośw. ulicznego - rozbudowa istn. ośw. drogowego w m. Adolfin gm. Pionki – zasilanie zalicznikowe			str. 52
8.3 Uzgodnienie z ZUDP Radom - Protokół nr GKN.6630.316.2019 z dn. 2019.09.25			str. 53-57
8.4 Uzgodnienie z UG Pionki			str. 58
9. Uprawnienia proj. i zaświadczenia o przynależności do MIIB			str. 59-62

4. OPIS TECHNICZNY

4.1 WSTĘP

Opracowanie dotyczy budowy oświetlenia drogowego wzdłuż drogi gminnej w m. Adolfin gm. Pionki. Budowa oświetlenia jest inwestycją celu publicznego. Projektuje się oświetlenie wydzielone wykonane jako linia napowietrzna. Budowa projektowana na działkach nr ew: 7/22, 7/14, 8/2, 8/16, 243/1, 243/3, 8/10, 226, 8/13, 9/3, 9/7, 9/11, 9/6, 9/5, 10/8, 10/10, 10/11, 10/3, 10/12, 10/13, 10/7, 12/3, 12/28, 12/21, 12/23, 12/26, 12/6, 12/7, 12/8, 12/9, 13/18, 237/4 - obręb ew. 0019 Adolfin, jedn. ewidencyjna 142508_2 Pionki - Gmina w m.: Adolfin gm. Pionki. Inwestorem jest Gmina Pionki, ul. Zwycięstwa 6a, 26-670 Pionki.

4.2 PODSTAWA OPRACOWANIA

4.2.1 Umowa zawarta z UG Pionki

4.2.2 Decyzja o lokalizacji inwestycji celu publicznego

4.2.3 Wizja lokalna w terenie

4.2.4 Uzgodnienia dokonane w trakcie opracowywania projektu

4.2.5 Obowiązujące normy i przepisy.

4.3 WPŁYW INWESTYCJI NA ŚRODOWISKO

Inwestycja nie jest związana z odprowadzaniem ścieków, zanieczyszczaniem atmosfery ani gleby. Trasa linii projektowana jest w działkach prywatnych i drodze gminnej. W ramach inwestycji nie przewiduje się wycinki drzew.

4.4 ZAKRES PROJEKTOWANYCH PRAC

W ramach opracowania projektuje się:

- budowę napowietrznej linii oświetleniowej - m. 551
  - proj. przewody AsXSn 2x35 mm^2,
  - zastosowane słupy typu ŻN-10/200, E-10,5/4.3
- montaż opraw ledowych typu Schreder Teceo 1 5102 LED safe 48 Cree SP-G2 500mA NW Flat o mocy P=75W w II kl. ochrony z wysięgnikami i bezpiecznikami - szt. 13
- montaż na przewodzie ośw. ograniczników przepięć typu GXO-0,66/5 - szt. 2
- podłączenie opraw do sieci przewodami YDY2x1,5–750Vmm^2 - m 39
- montaż uziemienia taśmowego oraz pionowego przy słupach nr: 6/5/9 i 29 - kpl. 2
  - bednarka ocynkowana FeZn25x4 - m. 25
  - pręt typu Galmar fi 16mm dł. 3m - szt. 2

4.5 STAN PROJEKTOWANY

4.5.1 ZASILANIE.

Projektowane oświetlenie zasilane będzie z istniejących stacji transformatorowych 15/0,4kV: "Adolfin 2" na obwodzie nr 4 k-k Pionki oraz "Sokoły 2" na obwodzie nr 1 k-k Jedlnia Letnisko. Dla linii oświetleniowej zasilanej ze stacji transf. "Adolfin 2" miejscem przyłączenia projektowanej linii oświetleniowej będzie istniejący słup nr 6/5 na obwodzie nr 4 k-k Pionki linii dystrybucyjnej niskiego napięcia. Dla linii oświetleniowej zasilanej ze stacji transf. "Sokoły 2" miejscem przyłączenia projektowanej linii oświetleniowej będzie istniejący słup nr 25 na obwodzie nr 1 k-k Jedlnia Letnisko linii dystrybucyjnej niskiego napięcia. Miejscem dostarczenia energii elektrycznej, stanowiące jednocześnie miejsce rozgraniczenia własności sieci dystrybucyjnej PGE Dystrybucja S.A. i instalacji Podmiotu Przyłączanego, są zaciski na listwie zaciskowej na wejściu do skrzynki oświetleniowej SO od strony zasilania. Istn. skrzynki oświetleniowe SOM-1 zamontowane na słupie nr 6/5 zabudowanym w linii niskiego napięcia 0,4kV zasilanej ze stacji transf. 15/0,4kV "Adolfin 2" oraz na stacji transformatorowej "Sokoły 2". Istn. układy pomiarowe dla potrzeb oświetlenia, zabezpieczenia przedlicznikowe oraz zasilanie i układy sterowania zabudowane w skrzynkach oświetleniowych SOM-1 pozostają bez zmian. Zasilanie projektowanych linii napowietrznych oświetlenia drogowego projektuje się zalicznikowo w zakresie istn. mocy przyłączeniowych, odpowiadających im zabezpieczeń przedlicznikowych oraz zawartych przez Odbiorcę umów dystrybucyjnych.

4.5.2 NAPOWIETRZNA LINIA OŚWIETLENIA

Proj. linię oświetleniową zasilaną ze stacji transf. „Adolfin 2” obw. nr 4 k-k Pionki, należy nawiązać do istn. słupa nr 6/5/N-10,5/10/E, na którym zabudowana jest skrzynka oświetleniowa SOM-1. Do słupa j.w. doprowadzone jest istn. oświetlenie uliczne wykonane przewodem izolowanym AsXSn2x25mm^2 w k-k Jedlnia Letnisko. Od istn. słupa nr 6/5 do proj. słupa nr 6/5/9/K2-10,5/4,3 należy wybudować wydzieloną linię oświetlenia drogowego.

Proj. linię oświetleniową zasilaną ze stacji transf. „Sokoły 2” obw. nr 1 k-k Jedlnia Letnisko, należy nawiązać do istn. słupa nr 25/K-10,5/4,3/E, do którego doprowadzone jest istn. oświetlenie drogowe ze stacji transf. j.w. wykonane przewodem izolowanym AsXSn2x35mm^2. Od istn. słupa nr 25 do proj. słupa nr 29/K2-10,5/4,3 należy wybudować wydzielony odcinek linii oświetlenia drogowego.

Na proj. linii ośw. należy stosować osprzęt sieciowy firmy Ensto-Sekko lub Belos. Proj. linia oświetleniowa zlokalizowana została w działkach prywatnych wzdłuż drogi gminnej w m. Adolfin ok. 1,0m od granicy utwardzonej części drogi gminnej. Trasę linii pokazano na rys. nr 2-4.

4.5.3 SŁUPY I OPRAWY

- Słupy

Jako konstrukcje wsporcze projektuje się słupy żelbetowe wykonane z żerdzi typu ŻN-10/200 oraz z żerdzi wirowanych typu E-10,5/4,3.

- Rozmieszczenie słupów

Słupy wzdłuż drogi gminnej rozmieszczono jednostronnie.

- Ustoje fundamentowe

Dla określenia ustojów słupów przyjęto zgodnie z PN-91/B-03020 grunt P_s t.j. piaski średnie. Do posadowienia słupów z żerdziami typu ŻN przewidziano fundamenty płytowe typu UP1/ŻN wykonane w oparciu o płyty ustojowe typu B-60. Do posadowienia słupów z żerdziami typu E przewidziano fundamenty płytowe typu UP1+UP2 wykonane w oparciu o płyty ustojowe typu U-85. Słupy należy posadowić w otworach wierconych Φ 0,80.

- Wysięgniki

Projektowane oprawy mocować należy na wysięgnikach jednoramiennych typu WRN (rys. nr 9) o wymiarach:

- wysięg - 1,0 m
- wysokość - 1,0 m
- pochylenie - 10 deg

Na linii wysięgniki montować przy pomocy obejmy (rys. nr 10) do bocznej ścianki słupa typu ŻN oraz przy pomocy obejmy (rys. nr 11) do bocznej ścianki słupa typu E na wysokości ok. 9m nad przewodami linii. Wysięgniki zabezpieczyć antykorozyjnie poprzez malowanie farbą podkładową antykorozyjną i dwukrotne malowanie farbą nawierzchniową olejną lub cynkowanie.

- Oprawy

Projektuje się zastosowanie opraw ledowych typu Schreder Teceo 1 5102 LED Safe 48 Cree P-G2 500mA NW Flat produkcji Schreder. Moc znamionowa oprawy P=75W, strumień świetlny 10900 lm. Oprawy wykonane w II klasie ochronności.

- Podłączenie opraw

Oprawy wykonane w II klasie ochronności należy zasilić przewodami YDY 750V 2x1,5 mm^2. Do podłączenia opraw stosuje się skrzynki dla sieci izolowanych, kompletne typu SV 29.25 (prod . Ensto-Sekko) z wkladkami 6A/gG.

4.5.4 OCHRONA PRZED DOTYKIEM POŚREDNIM I UZIEMIENIE

- Ochrona podstawowa

Zgodnie z PBUE ochrona podstawowa przed porażeniem realizowana będzie poprzez izolację podstawową t.j fabryczną.

- Ochrona przed dotykiem pośrednim

Projektowana linia oświetleniowa pracować będzie w układzie TN-C.

Ochrona przed dotykiem pośrednim realizowana będzie poprzez samoczynne wyłączenie zasilania w układzie j.w. oraz poprzez zastosowanie elementów sieci wykonanych w II klasie ochronności izolacji - przewody, oprawy.

Do przewodu PEN należy przyłączyć metalowe wysięgniki przewodem ALYd-16mm^2.

Dobrane przekroje i zabezpieczenia zapewniają skuteczne odłączenie urządzeń w czasie nie dłuższym niż 5 s.

- Uziemienie

W ramach realizacji inwestycji projektuje się wykonanie uziomu dla uziemienia ograniczników przepięć przy proj. słupach nr: 6/5 oraz 25.

Jako uziom zaprojektowano bednarkę stalową ocynkowaną Fe/Zn25x4mm układaną w wykopie oraz wykonanie dodatkowych uziomów szpilkowych fi 16 typu Galmar. Oporność wykonanego uziemienia nie może przekraczać wartości R≤10Ω.

4.6 OCHRONA PRZECIWPRZEPIĘCIOWA

Jako ochronę od fal przepięciowych stosuje się na linii oświetleniowej ograniczniki przepięć typu GXO-0,66/5 jako klasa A. Ograniczniki przepięć projektuje się na przewodzie oświetleniowym na słupach nr: 6/5/9 oraz 29.

4.7 UWAGI KOŃCOWE

- Wszelkie prace montażowe i demontażowe wykonywać należy zgodnie z PBUE, obowiązującymi normami i instrukcjami.
- Roboty wykonać zgodnie z N SEP-E-001, N SEP-E-003, PN-E-05100-1.

  Zgodnie z normą SEP N SEP-E-003:
  - minimalna odległość pionowa przewodów pełnoizolowanych do 1kV od powierzchni ziemi przy największym zwisie normalnym powinna wynosić 4,5m,
  - minimalna odległość pionowa przewodów pełnoizolowanych do 1kV od powierzchni drogi gminnej przy największym zwisie normalnym powinna wynosić 6,0m.
- Stosować się do uwag zawartych w uzgodnieniach.
- Na etapie wykonawstwa dla projektowanych robót należy zapewnić obsługę geodezyjną w zakresie wytyczenia tras i stanowisk słupów oraz inwentaryzacji powykonawczej.
- Prace przy czynnych urządzeniach elektrycznych wykonywać po wyłączeniu napięcia i dopuszczeniu przez pogotowie energetyczne RE.
- Dopuszcza się stosowanie materiałów zamiennych odpowiadających parametrami materiałom zastosowanym w projekcie po przeprowadzeniu odpowiednich analiz i zaakceptowaniu przez projektanta.

5. OBLICZENIA TECHNICZNE

5.1 OBLICZENIA FOTOMETRYCZNE

5.1.1 ZAŁOŻENIA

1. słupy - ŻN-10/200, E-10,5/4,3
2. typ opraw - TECEO 1 5102 LED Safe 48Cree
3. moc opraw P - 75 W
4. strumień świetlny lampy - 10,5 klm
5. współczynnik zapasu - 1,3
6. średnia odległość między oprawami - 42 m
7. wysokość zawieszenia - 9,0 m
8. kąt pochylenia oprawy - 10 deg
9. szerokość ulicy - 5m
10. określenie klasy oświetlenia

11.1 PN-CEN/TR 13201-1

Oświetlenie dróg - Część 1: Wybór klas oświetlenia.

- Grupa sytuacji oświetleniowych: B1 - Tablica 1
- Klasa oświetlenia dla grupy j.w.: ME5 - Tablica A.7, A.8

11.2 EN 13201-2

Oświetlenie dróg – Część 2: Cechy jakościowe

Tablica 1a Klasa oświetleniowa ME5

- średnia luminancja jezdni L_m - ≥ 0,5 cd/m^2
- równomierność luminancji U_0 - ≥ 0,35
- równomierność wzdłużna luminancji U_l - ≥ 0,4
- przyrost wartości progowej TI - ≤ 15%
- stosunek natężenia ośw. otoczenia - ≥ 0,5

5.1.2 WYNIKI OBLICZEŃ

- średnia luminancja jezdni L_m - 1,0 cd/m^2 ≥ 0,5 cd/m^2
- równomierność luminancji U_0 - 0,45 ≥ 0,35
- równomierność wzdłużna luminancji U_l - 0,4 ≥ 0,4
- przyrost wartości progowej TI - 7 ≤ 15%
- stosunek natężenia ośw. otoczenia - 0,7 ≥ 0,5

5.1.3 UWAGI

- obliczenia wykonano przy pomocy oprogramowania firmy Dialux
- wyniki obliczeń przedstawiono w projekcie.

Budowa oświetlenia drogowego w m. Adolfin gm. Pionki

Partner kontaktowy: Gmina Pionki
Numer zlecenia: 272.14.2019
Firma:
Numer klienta:

Data: 20.09.2018
Edytor: Andrzej Sucharzewski

Aselproj.
Andrzej Sucharzewski
ul. Sobieskiego 5 m. 27
26-600 Radom

Edytor Andrzej Sucharzewski
Telefon
faks
e-Mail

Spis treści

Budowa oświetlenia drogowego w m. Adolfin gm. Pionki
Strona tytułowa projektu 1
Spis treści 2
Lista opraw 3
oświetlenie drogi w m. Adolfin gm. Pionki
Dane planowania 4
Wyniki szczegółowe 5
Pola oszacowania
Pole oszacowania Jezdnia 1
Zestawienie wyników 6
Klasa oświetleniowa 7
Obserwator
Obserwator 1
Izolinie (L) 8
Grafika wartości (L) 9
Obserwator 2
Izolinie (L) 10
Grafika wartości (L) 11

Aselproj.
Andrzej Sucharzewski
ul. Sobieskiego 5 m. 27
26-600 Radom

Edytor Andrzej Sucharzewski
Telefon
faks
e-Mail

Budowa oświetlenia drogowego w m. Adolfin gm. Pionki / Lista opraw

5 Ilość

SCHREDER TECEO 1 5102 LED Safe 48 Cree XP-G2 500mA NW Flat, Glass Extra Clear, Smooth 332942
Numer artykułu:
Strumień świetlny opraw: 8500 lm
Moc opraw: 75.0 W
Klasyfikacja oświetleń CIE: 100
Kod Flux CIE: 45 78 97 100 100
Wyposażenie: 1 x 48 Cree XP-G2 (Czynnik korekcyjny 1.000).

Ilustracje oświetleń znajdziesz w naszym katalogu oświetleń.

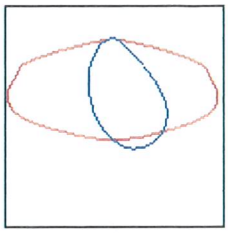

Aselproj.
Andrzej Sucharzewski
ul. Sobieskiego 5 m. 27
26-600 Radom

Edytor Andrzej Sucharzewski
Telefon
faks
e-Mail

oświetlenie drogi w m. Adolfin gm. Pionki / Dane planowania

Profil ulicy

Jezdnia 1 (Szerokość: 5.000 m, Liczba pasów jezdni: 2, Nawierzchnia: R1, q0: 0.100)

Współczynnik konserwacji: 0.77

Rozmieszczenia opraw

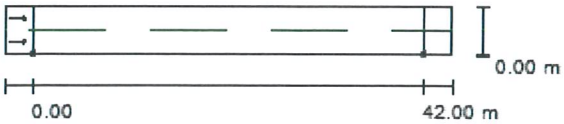

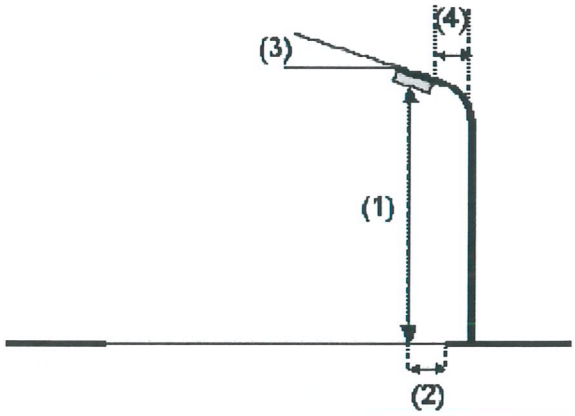

Oprawa:	SCHREDER TECEO 1 5102 LED Safe 48 Cree XP-G2 500mA NW Flat, Glass Extra Clear, Smooth 332942
Strumień świetlny opraw:	8500 lm
Moc opraw:	75.0 W
Rozmieszczenie:	jednostronnie na dole
Odstęp słupa:	42.000 m
Wysokość montażu (1):	9.000 m
Wysokość punktu świetlnego:	8.889 m
Nawis (2):	0.020 m
Nachylenie wysięgnika (3):	10.0 °
Długość wysięgnika (4):	1.000 m

Aselproj.
Andrzej Sucharzewski
ul. Sobieskiego 5 m. 27
26-600 Radom

Edytor Andrzej Sucharzewski
Telefon
faks
e-Mail

oświetlenie drogi w m. Adolfin gm. Pionki / Wyniki szczegółowe

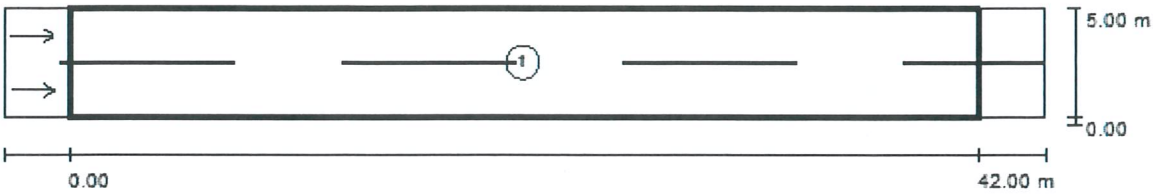

Współczynnik konserwacji: 0.77

Skala 1:344

Lista pól oszacowania

1 Pole oszacowania Jezdnia 1
Długość: 42.000 m, Szerokość: 5.000 m
Siatka: 14 x 6 Punkty
Przynależne elementy uliczne: Jezdnia 1.
Nawierzchnia: R1, q0: 0.100
Wybrana klasa oświetleniowa: ME5 (Wszystkie wymagania fotometryczne zostały spełnione.)

	L_m [cd/m²]	U0	UI	TI [%]	SR
Wartości rzeczywiste według obliczenia:	1.0	0.45	0.4	7	0.7
Wartości zadane według klasy:	≥ 0.5	≥ 0.35	≥ 0.4	≤ 15	≥ 0.5
Spełnione/nie spełnione:	✓	✓	✓	✓	✓

Aselproj.
Andrzej Sucharzewski
ul. Sobieskiego 5 m. 27
26-600 Radom

Edytor Andrzej Sucharzewski
Telefon
faks
e-Mail

oświetlenie drogi w m. Adolfin gm. Pionki / Pole oszacowania Jezdnia 1 / Zestawienie wyników

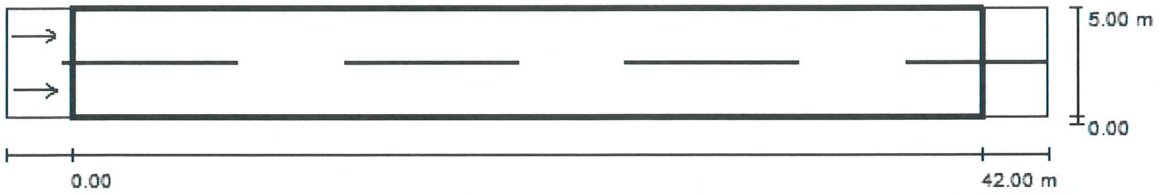

Współczynnik konserwacji: 0.77

Skala 1:344

Siatka: 14 x 6 Punkty
Przynależne elementy uliczne: Jezdnia 1.
Nawierzchnia: R1, q0: 0.100
Wybrana klasa oświetleniowa: ME5 (Wszystkie wymagania fotometryczne zostały spełnione.)

	L_m [cd/m²]	U0	UI	TI [%]	SR
Wartości rzeczywiste według obliczenia:	1.0	0.45	0.4	7	0.7
Wartości zadane według klasy:	≥ 0.5	≥ 0.35	≥ 0.4	≤ 15	≥ 0.5
Spełnione/nie spełnione:	✓	✓	✓	✓	✓

Przynależni obserwatorzy (2 Ilość):

Nr.	Obserwator	Pozycja [m]	L_m [cd/m²]	U0	UI	TI [%]
1	Obserwator 1	(-60.000, 1.250, 1.500)	1.0	0.46	0.4	7
2	Obserwator 2	(-60.000, 3.750, 1.500)	1.0	0.45	0.4	7

Aselproj.
Andrzej Sucharzewski
ul. Sobieskiego 5 m. 27
26-600 Radom

Edytor Andrzej Sucharzewski
Telefon
faks
e-Mail

oświetlenie drogi w m. Adolfin gm. Pionki / Pole oszacowania Jezdnia 1 / Klasa oświetleniowa

Wybrana klasa oświetleniowa: ME5

Ta klasa oświetleniowa bazuje na następującej sytuacji ruchu drogowego:

Parametry	Wartość
Typowa prędkość głównego użytkownika	Średnia (między 30 i 60 km/h)
Główny użytkownik	Ruch samochodowy, Powoli poruszające się pojazdy
Inni dopuszczeni użytkownicy	Rowerzyści, Piesi
Wykluczeni użytkownicy	/
Sytuacja oświetleniowa	B1
Połączenie do innej ulicy	Zwykłe skrzyżowania
Zagęszczenie skrzyżowań [liczba na 1 km]	<3
Strefa konfliktowa	Nie
Środki budowlane do uspokojenia ruchu	Nie
Natężenie strumienia pojazdów [liczba sztuk na dobę]	<7000
Natężenie strumienia ruchu rowerzystów	Normalna
Trudność nawigacji	Normalna
Zaparkowane pojazdy	Tak
Kompleksowość pola widzenia	Normalna
Poziom luminancji otoczenia	Niski (okolica wiejska)
Główny typ pogody	Sucha

Aselproj.
Andrzej Sucharzewski
ul. Sobieskiego 5 m. 27
26-600 Radom

Edytor Andrzej Sucharzewski
Telefon
faks
e-Mail

oświetlenie drogi w m. Adolfin gm. Pionki / Pole oszacowania Jezdnia 1 / Obserwator 1 / Izolinie (L)

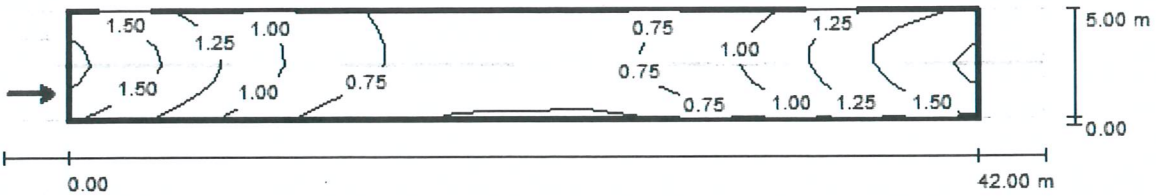

Wartości Candela/m², Skala 1 : 344

Siatka: 14 x 6 Punkty
Pozycja obserwatora: (-60.000 m, 1.250 m, 1.500 m)
Nawierzchnia: R1, q0: 0.100

	L_m [cd/m²]	U0	Ul	TI [%]
Wartości rzeczywiste według obliczenia:	1.0	0.46	0.4	7
Wartości zadane według klasy ME5:	≥ 0.5	≥ 0.35	≥ 0.4	≤ 15
Spełnione/nie spełnione:	✓	✓	✓	✓

Aselproj.
Andrzej Sucharzewski
ul. Sobieskiego 5 m. 27
26-600 Radom

Edytor Andrzej Sucharzewski
Telefon
faks
e-Mail

oświetlenie drogi w m. Adolfin gm. Pionki / Pole oszacowania Jezdnia 1 / Obserwator 1 / Grafika wartości (L)

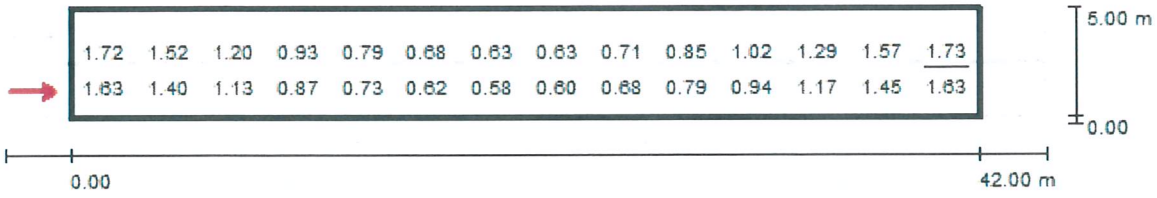

Wartości Candela/m², Skala 1 : 344

Nie wszystkie obliczone wartości mogą zostać przedstawione.

Siatka: 14 x 6 Punkty
Pozycja obserwatora: (-60.000 m, 1.250 m, 1.500 m)
Nawierzchnia: R1, q0: 0.100

	L_m [cd/m²]	U0	UI	TI [%]
Wartości rzeczywiste według obliczenia:	1.0	0.46	0.4	7
Wartości zadane według klasy ME5:	≥ 0.5	≥ 0.35	≥ 0.4	≤ 15
Spełnione/nie spełnione:	✓	✓	✓	✓

Aselproj.
Andrzej Sucharzewski
ul. Sobieskiego 5 m. 27
26-600 Radom

Edytor Andrzej Sucharzewski
Telefon
faks
e-Mail

oświetlenie drogi w m. Adolfin gm. Pionki / Pole oszacowania Jezdnia 1 / Obserwator 2 / Izolinie (L)

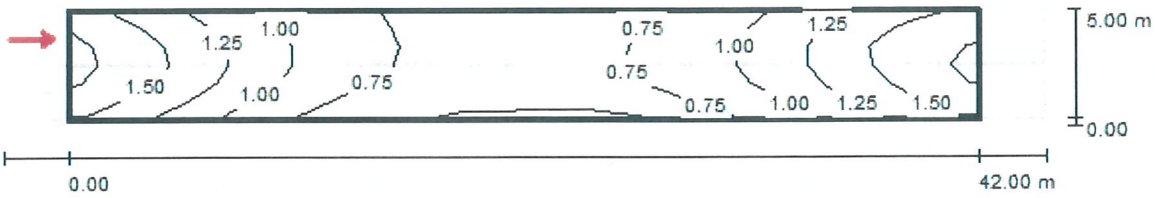

Wartości Candela/m², Skala 1 : 344

Siatka: 14 x 6 Punkty
Pozycja obserwatora: (-60.000 m, 3.750 m, 1.500 m)
Nawierzchnia: R1, q0: 0.100

	L_m [cd/m²]	U0	UI	TI [%]
Wartości rzeczywiste według obliczenia:	1.0	0.45	0.4	7
Wartości zadane według klasy ME5:	≥ 0.5	≥ 0.35	≥ 0.4	≤ 15
Spełnione/nie spełnione:	✓	✓	✓	✓

Aselproj.
Andrzej Sucharzewski
ul. Sobieskiego 5 m. 27
26-600 Radom

Edytor Andrzej Sucharzewski
Telefon
faks
e-Mail

oświetlenie drogi w m. Adolfin gm. Pionki / Pole oszacowania Jezdnia 1 / Obserwator 2 / Grafika wartości (L)

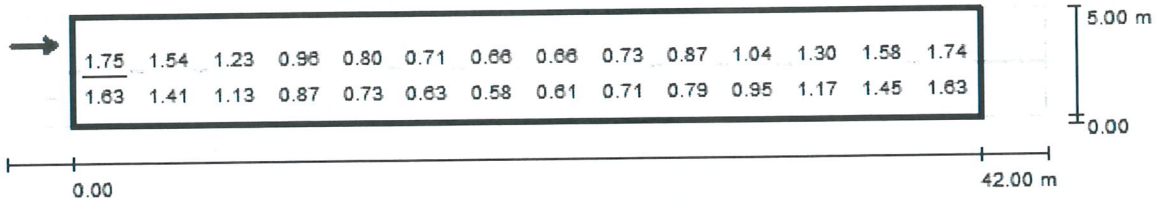

Wartości Candela/m², Skala 1 : 344

Nie wszystkie obliczone wartości mogą zostać przedstawione.

Siatka: 14 x 6 Punkty
Pozycja obserwatora: (-60.000 m, 3.750 m, 1.500 m)
Nawierzchnia: R1, q0: 0.100

	L_m [cd/m²]	U0	UI	TI [%]
Wartości rzeczywiste według obliczenia:	1.0	0.45	0.4	7
Wartości zadane według klasy ME5:	≥ 0.5	≥ 0.35	≥ 0.4	≤ 15
Spełnione/nie spełnione:	✓	✓	✓	✓

5.2 OBLICZENIA ELEKTRYCZNE

5.2.1 ZAŁOŻENIA

- proj. przewody n.n. ośw.	-	AsXSn 2x35 mm^2
- istn. przewody n.n. sieci rozdzielczej	-	AsXSn4x70mm^2
- moc pobierana przez proj. oprawę LED	-	75 W
- moc pobierana przez istn. oprawę OUSd-70W	-	82 W przy cosΦ = 0,85
- max. prąd rozruchu lampy	-	1,5 * In
- przyjęty współczynnik zapasu	-	k=1,1

5.2.2 WYNIKI OBLICZEŃ

Dla zabezpieczenia obwodu oświetleniowego zasilanego ze słupa nr 6/5 ze stacji transf. "Adolfin 2" w istn. skrzynce oświetleniowej SOM-1 zabudowany rozłącznik bezpiecznikowy typu R 301 D01 16A/gF. Dla zabezpieczenia obwodu oświetleniowego zasilanego ze słupa nr 25 ze stacji transf. "Sokoły 2" w istn. skrzynce oświetleniowej SOM-1 zabudowany rozłącznik bezpiecznikowy typu R 301 D01 20A/gF. Dla zabezpieczenia R301 D01 Ib=16A/gF prąd zwarciowy wyłączający linię w czasie t≤5s wynosi Iw =49,8A, dla zabezpieczenia R301 D02 Ib=20A/gF prąd zwarciowy wyłączający linię w czasie t≤5s wynosi Iw =60A.
Dodatkowo zabezpiecza się każdą oprawę bezpiecznikiem 6 A/gG zainstalowanym na słupie w skrzynce bezpiecznikowej SV 29.25.

5.2.3 WNIOSKI

Dobrane oprawy spełniają wymogi normy oświetleniowej „Oświetlenie dróg" PN-CEN/TR 13201 część 1-4 w przypadku rozmieszczenia opraw na każdym słupie. Dla takiego przypadku zostały wykonane obliczenia.
Dla podanych wartości: mocy opraw, przekroju przewodów, prądu znamionowego i typu wkładek spełnione są warunki samoczynnego wyłączenia zasilania w układzie TN-C, a czas zwarcia jednofazowego nie przekroczy 5 s.

5.2.4 TABELA OBLICZEŃ ELEKTRYCZNYCH - st. „Adolfin 2" - obw. nr 4 oraz st. "Sokoły 2" - obw. nr 1

SZAFA OŚWIETLENIOWA	NR OBW.	ILOŚĆ LAMP	WSP. JEDN.	MOC NA 1 ODB.	MOC OBC.	PRĄD OBC.	KABEL PRZEWÓD AsXSn TYP I PRZEKRÓJ	DŁ.	DŁ. CAŁ.	ZABEZP. OBWODU W S.O.	IMPED. PĘTLI ZWARCIA	PRĄD ZW. 1-FAZ.	PRĄD WYŁ. I<0,1s	KRYT. OCHRONY	SPADEK NAPIĘCIA
				Pj	**P_{SZ}**	**Iobc**	**s**	**l**	**l**	**I_{bo}**	**Z**	**I_Z**	**$I_{wył}$**	**$ZxI_{wył.} \leq U_0$**	**$\Delta u_{\%}$**
----	---	----		kW	kW	A	mm^2	m	m	A	Ω	A	A	V	%
Stacja transf. **STSp-20/250 „Adolfin 2"**	nr 4 k-k Adolfin 3	21	1	0,085	1,785	7,8	AsXSn4x70 AsXSn2x35	215 386	601	R301D01 16A/gF	1,17	156	49,8	58≤230	2,2
Stacja transf. **STSRp-20/250 „Sokoły 2"**	nr 1 k-k Jedlnia Let.	5 3 13 Proj. 4	1	0,27 0,17 0,082 0,075	1,35 0,51 1,066 0,30	14	AsXSn50+25 AsXSn2x35 AsXSn2x35	480 570 166	1216	R301D02 20A/gF	2,77	66,3	60,0	166≤230	5,9

UWAGI:

- Wartości I_Z oraz $\Delta u_{\%}$ obliczono na końcach obwodów linii oświetleniowyc - słup nr 6/5/9 oraz 25
- Dla opraw OUSb-70W przyjęto moc 0,082 kW przy cosΦ=0,85
- W istn. skrzynce oświetleniowej SOM-1 "Adolfin 2" na obwodzie ośw. zabezpieczenie zalicznikowe typu R 301 D01 16A/gF
- Prąd wyłączający dla zabezpieczenia j.w. Iw=49,8A wyłącza zabezpieczenie w czasie t=5s
- W istn. skrzynce oświetleniowej SOM-1 "Sokoły 2" na obwodzie ośw. zabezpieczenie zalicznikowe typu R 301 D02 20A/gF
- Prąd wyłączający dla zabezpieczenia j.w. Iw=60A wyłącza zabezpieczenie w czasie t=5s

Jednostka projektowa:

ASELPROJ. Andrzej Sucharzewski
ul. Sobieskiego 5 lok. 27
26-600 Radom
tel: (+48) 602 728 682
e-mail: andrzejs45@op.pl
NIP: 796-140-65-40
Regon: 141801222

6. WYKAZ RYSUNKÓW

6.1 Orientacja	1:10000	Rys. 1	str. 24
6.2 Trasa proj. ośw. drogowego w m. Adolfin gm. Pionki	1:500	Rys. 2	str. 25
6.3 Trasa proj. ośw. drogowego w m. Adolfin gm. Pionki	1:500	Rys. 3	str. 26
6.4 Trasa proj. ośw. drogowego w m. Adolfin gm. Pionki	1:500	Rys. 4	str. 27
6.5 Plan realizacyjny proj. linii ośw. ze stacji tr. "Adolfin 2"	1:1000	Rys. 5	str. 28
6.6 Plan realizacyjny proj. linii ośw. ze stacji tr. "Sokoły 2"	1:1000	Rys. 6	str. 29
6.7 Istn. skrzynka ośw. ulicznego SOM-1 "Adolfin 2"		Rys. 7	str. 30
6.8 Istn. skrzynka ośw. ulicznego SOM-1 "Sokoły 2"		Rys. 8	str. 31
6.9 Wysięgnik do lamp oświetlenia ulicznego	1:10	Rys. 9	str. 32
6.10 Uchwyt do wysięgnika UW I(II) na słup typu ŻN	1:10	Rys. 10	str. 33
6.11 Obejma do wysięgników ośw. ulicznego na słup typu E		Rys. 11	str. 34

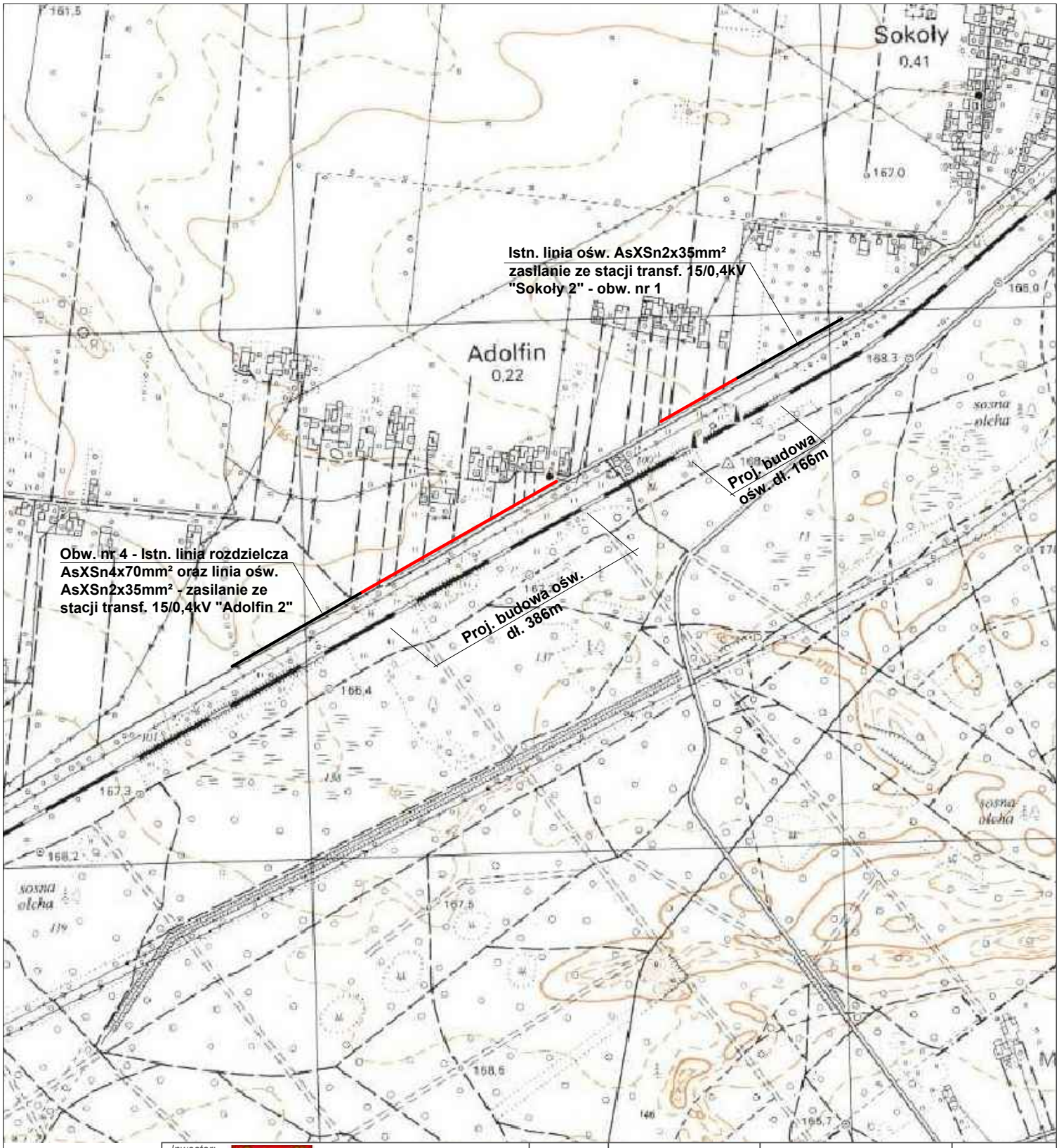

Inwestor: **Gmina Pionki** ul. Zwycięstwa 6a 26-670 Pionki	Projektant:		podpis
	Sprawdzający:		
Tytuł projektu: PROJEKT WYKONAWCZY Budowa oświetlenia drogowego w m. Adolfin gm. Pionki - zasilanie ze stacji transf. 15/0,4kV: "Adolfin 2", "Sokoły 2"	Nazwa obiektu budowlanego: linia ośw. ulicznego napowietrzna niskiego napięcia 0,23kV Adres obiektu budowlanego: m. Adolfin gm. Pionki - dz. nr ew.: 7/22, 7/14, 8/2, 8/16, 243/1, 243/3, 8/10, 226, 8/13, 9/3, 9/7, 9/11, 9/6, 9/5, 10/8, 10/10, 10/11, 10/3, 10/12, 10/13, 10/7, 12/3, 12/28, 12/21, 12/23, 12/26, 12/6, 12/7, 12/8, 12/9, 13/18, 237/4 - obręb ew. 0019 Adolfin, jedn. ew. 142508_2 Pionki-Gmina		
Wykonawca projektu: **ASELPROJ.** *Andrzej Sucharzewski* ul. Sobieskiego 5 m. 27 26-600 Radom, tel.: 602 728 682 e-mail: andrzejs45@op.pl	Tytuł rys.: ORIENTACJA		Skala: 1:10 000
	Nr umowy: 272.14.2019 z dn. 26.04.2019	Branża: EN	Data: 08.2019	Nr rys.: 1

Arkusz 1 z 3

MAPA DLA CELÓW PROJEKTOWYCH (obiekt liniowy)
Skala 1:500

Jednostka ewidencyjna: 142508_2 Pionki–gmina
Obręb: 0019 – Adolfin
Działka: 142508_2.0019.AR_3.237/4
Sekcja 7.156.24,17.2.4; 17.4.1; 17.4.2; 18.1.1; 18.1.2; 18.1.3
Aktualna w granicach lokalizacji na dzień 25.06.2019r.
Wykonawca: Geodeta Uprawniony Zofia Pomykała Nr upr.11212
Id.zgł: GKN.6642.1.1338.2019
Układ współrzędnych: PL–2000
Układ wysokości: Kronsztadt 86
W KW brak służebności gruntowej
Brak decyzji o warunkach zabudowy

Radom, 04 lipiec 2019r.

Poświadcza się, że niniejszy dokument został opracowany na wyniku prac geodezyjnych i kartograficznych, których rezultaty zawiera operat techniczny wzbarty do ewidencji materiałów państwowego zasobu geodezyjnego i kartograficznego

Organ prowadzący państwowy zasób geodezyjny i kartograficzny	STAROSTA RADOMSKI
Identyfikator ewidencyjny materiału zasobu - operatu technicznego	P.1425.2019.9294
Data wpisania operatu technicznego do ewidencji materiałów zasobu	2019-07-29
Imię, nazwisko i podpis osoby reprezentującej organ prowadzący państwowy zasób geodezyjny i kartograficzny	Z-ca Starosty Radomskiego Geodezyjnego i Kartograficznego mgr inż. Artur Mesiąg

Nie wyklucza się w terenie urządzeń podziemnych, dla których brak było informacji branżowych i nie zostały odnalezione w terenie

USŁUGI GEODEZYJNE
mgr Zofia Pomykała
26-600 Radom ul.Żeromskiego 31
tel.(48)362-90-50 NIP: 796-140-10-63

GEODETA UPRAWNIONY
Zofia Pomykała
26-600 Radom ul.Żeromskiego 31
tel. 48 362 90 50, 602 090 221
Uprawnienia zawodowe Nr 11212

Inwestor: **Gmina Pionki** ul. Zwycięstwa 6a 26-670 Pionki	Projektant:		podpis
	Sprawdzający:		

Tytuł projektu:
PROJEKT WYKONAWCZY

Budowa oświetlenia drogowego w m. Adolfin gm. Pionki - zasilanie ze stacji transf. 15/0,4kV: "Adolfin 2", "Sokoły 2"

Nazwa obiektu budowlanego:
linia ośw. ulicznego napowietrzna niskiego napięcia 0,23kV

Adres obiektu budowlanego:
m. Adolfin gm. Pionki - dz. nr ew.: 7/22, 7/14, 8/2, 8/16, 243/1, 243/3, 8/10, 226, 8/13, 9/3, 9/7, 9/11, 9/6, 9/5, 10/8, 10/10, 10/11, 10/3, 10/12, 10/13, 10/7, 12/3, 12/28, 12/21, 12/23, 12/26, 12/6, 12/7, 12/8, 12/9, 13/18, 237/4 - obręb ew. 0019 Adolfin, jedn. ew. 142508_2 Pionki-Gmina

Wykonawca projektu:
ASELPROJ.
Andrzej Sucharzewski
ul. Sobieskiego 5 m. 27
26-600 Radom.
tel.: 602 728 682 e-mail: andrzej45@op.pl

Tytuł rys.: Trasa proj. linii oświetlenia drogowego w m. Adolfin gm. Pionki

Skala: 1:500

Nr umowy:	Branża:	Data:	Nr rys.:
272.14.2019 z dn. 26.04.2019	EN	08.2019	2

Zasilanie ze stacji transf. 15/0,4kV: "Adolfin 2", "Sokoły 1"

Praca sieci niskiego napięcia w układzie TN-C
Ochrona przed dotykiem pośrednim w układzie j.w.:
- samoczynne wyłączenie w układzie TN-C
- urządzenia wykonane w II klasie ochrony (złącza, przewody, słupy)

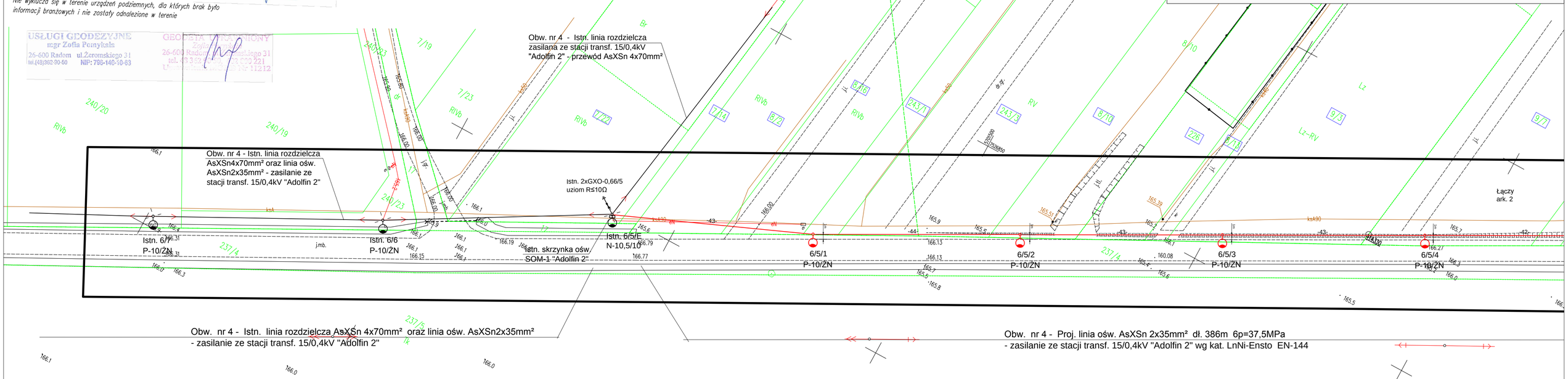

Arkusz 2 z 3

MAPA DLA CELÓW PROJEKTOWYCH (obiekt liniowy)
Skala 1:500
Jednostka ewidencyjna: 142508_2 Pionki-gmina
Obręb: 0019 – Adolfin
Działka: 142508_2.0019.AR_3.237/4
Sekcja 7.156.24.17.2.4; 17.4.1; 17.4.2; 18.1.1; 18.1.2; 18.1.3
Aktualna w granicach lokalizacji na dzień 25.06.2019r.
Wykonawca: Geodeta Uprawniony Zofia Pomykała Nr upr.11212
Id.zgt: GKN.6642.1.1338.2019
Układ współrzędnych: PL-2000
Układ wysokości: Kronsztadt 86
W KW brak służebności gruntowej
Brak decyzji o warunkach zabudowy

Radom, 04 lipiec 2019r.

Nie wyklucza się w terenie urządzeń podziemnych, dla których brak było informacji branżowych i nie zostały odnalezione w terenie

Potwierdza się, że niniejszy dokument został opracowany w wyniku prac geodezyjnych i kartograficznych, których rezultaty zawiera operat techniczny wcielony do ewidencji materiałów państwowego zasobu geodezyjnego i kartograficznego
Organ prowadzący państwowy zasób geodezyjny i kartograficzny: STAROSTA RADOMSKI
Identyfikator ewidencyjny materiału zasobu / nr operatu technicznego: P.1425.2019.3294
Data wpisu do operatu technicznego do ewidencji materiałów zasobu: 2019-07-29
Imię, nazwisko, stanowisko osoby reprezentującej organ: mgr inż. Artur Mczigg

USŁUGI GEODEZYJNE mgr Zofia Pomykała 26-600 Radom ul. Żeromskiego 31 tel. 48 362 93 [illegible] NIP: 796-140-10-89

GEODETA UPRAWNIONY Zofia Pomykała 26-600 Radom ul. Żeromskiego 31 tel. 48 362 93 [illegible] Uprawnienia Nr upr. 11212

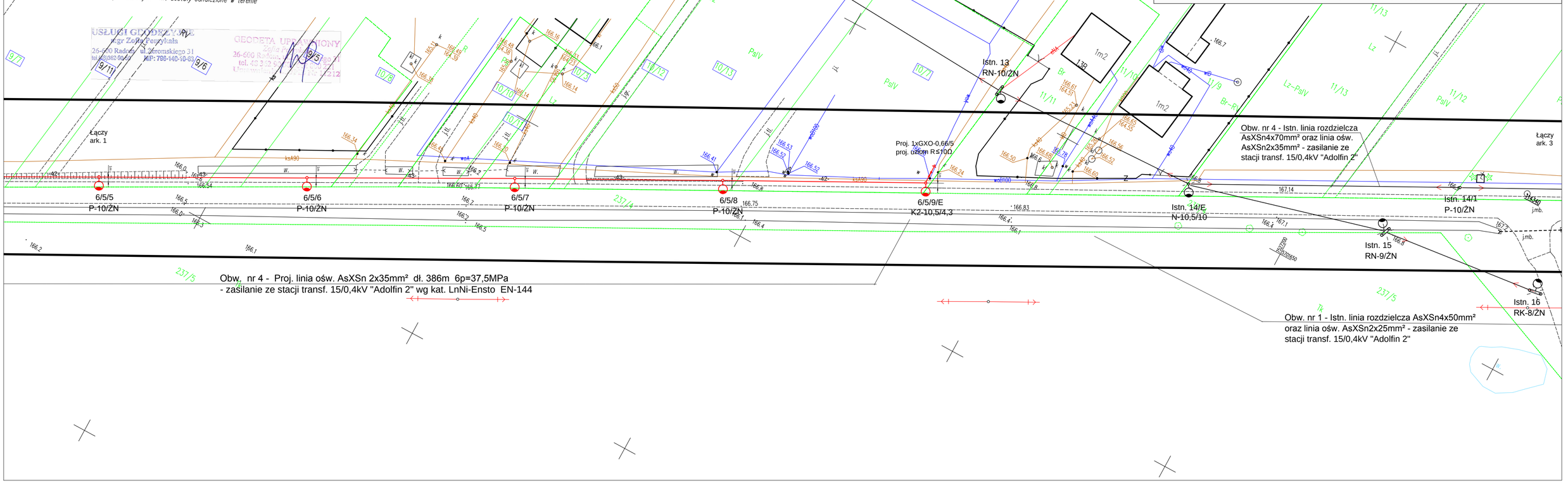

Inwestor: **Gmina Pionki** ul. Zwycięstwa 6a 26-670 Pionki	Projektant:		podpis
	Sprawdzający:		
Tytuł projektu: PROJEKT WYKONAWCZY — Budowa oświetlenia drogowego w m. Adolfin gm. Pionki - zasilanie ze stacji transf. 15/0,4kV: "Adolfin 2", "Sokoły 2"	Nazwa obiektu budowlanego: linia ośw. ulicznego napowietrzna niskiego napięcia 0,23kV		
	Adres obiektu budowlanego: m. Adolfin gm. Pionki - dz. nr ew.: 7/22, 7/14, 8/2, 8/16, 243/1, 243/3, 8/10, 226, 8/13, 9/3, 9/7, 9/11, 9/6, 9/5, 10/8, 10/10, 10/11, 10/3, 10/12, 10/13, 10/7, 12/3, 12/28, 12/21, 12/23, 12/26, 12/6, 12/7, 12/8, 12/9, 13/18, 237/4 - obręb ew. 0019 Adolfin, jedn. ew. 142508_2 Pionki-Gmina		
Wykonawca projektu: **ASELPROJ.** Andrzej Sucharzewski, ul. Sobieskiego 5 m. 27, 26-600 Radom, tel.: 602 728 682, e-mail: andrzej45@op.pl	Tytuł rys.: Trasa proj. linii oświetlenia drogowego w m. Adolfin gm. Pionki		Skala: 1:500
	Nr umowy: 272.14.2019 z dn. 26.04.2019	Branża: EN	Data: 08.2019	Nr rys.: 3

Zasilanie ze stacji transf. 15/0,4kV: "Adolfin 2", "Sokoły 1"

Praca sieci niskiego napięcia w układzie TN-C
Ochrona przed dotykiem pośrednim w układzie j.w.:
- samoczynne wyłączenie w układzie TN-C
- urządzenia wykonane w II klasie ochrony (złącza, przewody, słupy)

Arkusz 3 z 3

MAPA DLA CELÓW PROJEKTOWYCH (obiekt liniowy)
Skala 1:500
Jednostka ewidencyjna: 142508_2 Pionki-gmina
Obręb: 0019 – Adolfin
Działka: 142508_2.0019.AR_3.237/4
Sekcja 7.156.24.17.2.4; 17.4.1; 17.4.2; 18.1.1; 18.1.2; 18.1.3
Aktualna w granicach lokalizacji na dzień 25.06.2019r.
Wykonawca: Geodeta Uprawniony Zofia Pomykała Nr upr.11212
Id.zgt: GKN.6642.1.1338.2019
Układ współrzędnych: PL-2000
Układ wysokości: Kronsztadt 86
W KW brak służebności gruntowej
Brak decyzji o warunkach zabudowy

Radom, 04 lipiec 2019r.

Potwierdza się, że niniejszy dokument został opracowany na wyniku prac geodezyjnych i kartograficznych, których rezultaty zawiera operat techniczny wpisany do ewidencji materiałów państwowego zasobu geodezyjnego i kartograficznego

Organ prowadzący państwowy zasób geodezyjny i kartograficzny	STAROSTA RADOMSKI
Identyfikator ewidencyjny materiału zasobu ... operatu technicznego	P.1425.2019.3294
Data wpisania operatu technicznego do ewidencji materiałów zasobu	2019-07-29
Imię, nazwisko i podpis osoby reprezentującej organ	Z up. Starosty Radomskiego GEODETA Powiatowy Ośrodek Dokumentacji Geodezyjnej i Kartograficznej mgr inż. Artur Maciąg

Nie wyklucza się w terenie urządzeń podziemnych, dla których brak było informacji branżowych i nie zostały odnalezione w terenie

USŁUGI GEODEZYJNE mgr Zofia Pomykała 26-600 Radom ul. Czerniakowska 31 tel.(48)362-80-60 NIP 796-140-10-63

GEODETA UPRAWNIONY 26-600 Radom ul. Czerniakowska 31 tel. 48 362 80 60 Uprawnienia Zawodowe Nr 11212

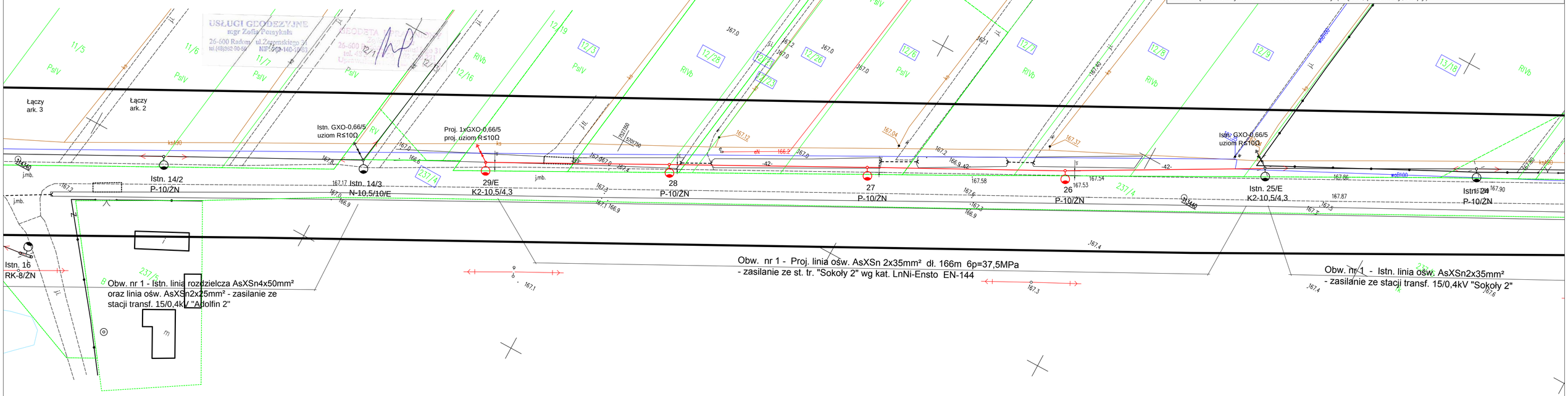

Inwestor:
Gmina Pionki
ul. Zwycięstwa 6a
26-670 Pionki

Projektant:
Sprawdzający:
podpis

Tytuł projektu:
PROJEKT WYKONAWCZY
Budowa oświetlenia drogowego w m. Adolfin gm. Pionki - zasilanie ze stacji transf. 15/0,4kV: "Adolfin 2", "Sokoły 2"

Nazwa obiektu budowlanego:
linia ośw. ulicznego napowietrzna niskiego napięcia 0,23kV

Adres obiektu budowlanego:
m. Adolfin gm. Pionki - dz. nr ew.: 7/22, 7/14, 8/2, 8/16, 243/1, 243/3, 8/10, 226, 8/13, 9/3, 9/7, 9/11, 9/6, 9/5, 10/8, 10/10, 10/11, 10/3, 10/12, 10/13, 10/7, 12/3, 12/28, 12/21, 12/23, 12/26, 12/6, 12/7, 12/8, 12/9, 13/18, 237/4 - obręb ew. 0019 Adolfin, jedn. ew. 142508_2 Pionki-Gmina

Wykonawca projektu:
ASELPROJ.
Andrzej Sucharzewski
ul. Sobieskiego 5 m. 27
26-600 Radom,
tel.: 602 728 682 e-mail: andrzeja45@op.pl

Tytuł rys.:	Skala:
Trasa proj. linii oświetlenia drogowego w m. Adolfin gm. Pionki	1:500

Nr umowy:	Branża:	Data:	Nr rys.:
272.14.2019 z dn. 26.04.2019	EN	08.2019	4

Zasilanie ze stacji transf. 15/0,4kV: "Adolfin 2", "Sokoły 1"

Praca sieci niskiego napięcia w układzie TN-C
Ochrona przed dotykiem pośrednim w układzie j.w.:
- samoczynne wyłączenie w układzie TN-C
- urządzenia wykonane w II klasie ochrony (złącza, przewody, słupy)

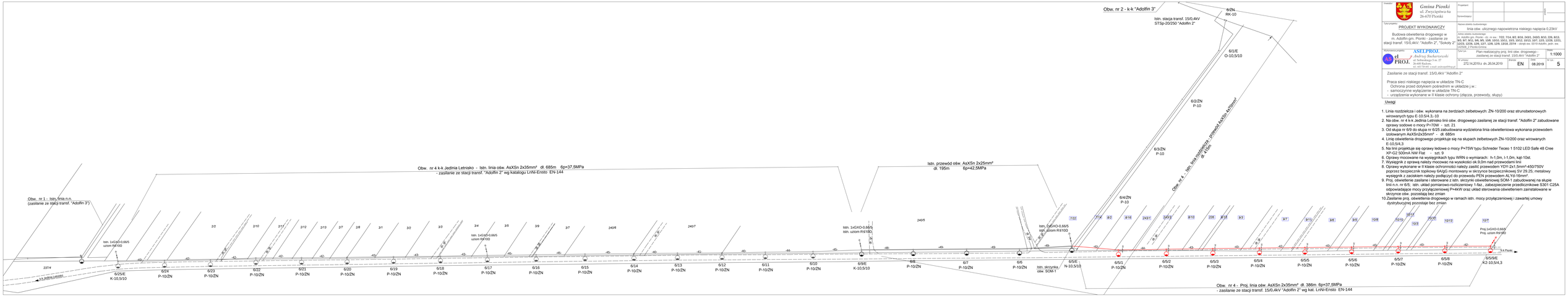

Gmina Pionki
ul. Zwycięstwa 6a
26-670 Pionki

Inwestor:

Projektant:

Sprawdzający:

Stadium: PROJEKT WYKONAWCZY

Tytuł projektu: Budowa oświetlenia drogowego w m. Adolfin gm. Pionki - zasilanie ze stacji transf. 15/0,4kV. "Adolfin 2", "Sokoły 2"

Nazwa zlecenia budowlanego: linia ośw. ulicznego napowietrzna niskiego napięcia 0,23kV

Adres zlecenia budowlanego: m. Adolfin gm. Pionki - dz. nr ew.: 7/22, 7/14, 8/2, 8/16, 243/1, 243/3, 8/10, 226, 8/13, 8/3, 8/7, 8/11, 8/6, 8/5, 10/8, 10/10, 10/11, 10/3, 10/12, 10/13, 10/7, 10/9, 12/26, 12/21, 12/25, 12/24, 12/23, 12/22, 12/8, 12/6, 12/18, 22/14 - obręb ew. 0019 Adolfin, jedn. ew. 145506_2 Pionki Gmina

Projektowanie w zakresie: ELI PROJ.

ASELPROJ.
„p. Andrzej Żuchowski"
ul. Sobieskiego 5 m. 27
26-600 Radom,
tel.: 487 78 441 e-mail: aselproj@wp.pl

Tytuł rys.: Plan realizacji(rys.proj. linii ośw. drogowego - zasilanie ze stacji transf. 15/0,4kV "Adolfin 2"

Nr umowy: 272.14.2019 z dn. 26.04.2019

Branża: EN

Data: 08.2019

Skala: 1:1000

Nr rys.: 5

Zasilanie ze stacji transf. 15/0,4kV "Adolfin 2"

Praca sieci niskiego napięcia w układzie TN-C
Ochrona przed dotykiem pośrednim w układzie j.w.:
- samoczynne wyłączenie w układzie TN-C
- urządzenia wykonane w II klasie ochrony (złącza, przewody, słupy)

Uwagi

1. Linia rozdzielcza i ośw. wykonana na zerdziach żelbetowych: ZN-10/200 oraz strunobetonowych wirowanych typu E-10,5/4,3;-10
2. Na obw. nr 4 k-k Jedlnia Letnisko linii ośw. drogowego zasilanej ze stacji transf. "Adolfin 2" zabudowane oprawy sodowe o mocy P=70W - szt. 21
3. Od słupa nr 6/9 do słupa nr 6/25 zabudowana wydzielona linia oświetleniowa wykonana przewodem izolowanym AsXSn2x25mm² – dł. 685m
4. Linię oświetlenia drogowego projektuje się na słupach żelbetowych ZN-10/200 oraz wirowanych E-10,5/4,3
5. Na linii projektuje się oprawy ledowe o mocy P=75W typu Schreder Teceo 1 5102 LED Safe 48 Cree XP-G2 500mA NW Flat - szt. 9
6. Oprawy mocowane na wysięgnikach typu WRN o wymiarach: h-1,0m, l-1,0m, kąt-10st.
7. Wysięgnik z oprawą należy mocować na wysokości ok.9,0m nad przewodami linii
8. Oprawy wykonane w II klasie ochronności należy zasilić przewodem YDY 2x1,5mm²-450/750V poprzez bezpiecznik topikowy 6A/gG montowany w skrzynce bezpiecznikowej SV 29.25; metalowy wysięgnik z zaciskiem należy podłączyć do przewodu PEN przewodem ALY6-16mm²
9. Proj. oświetlenie zasilane i sterowane z istn. skrzynki oświetleniowej SOM-1 zabudowanej na słupie linii n.n. nr 6/5; istn. układ pomiarowo-rozliczeniowy 1-faz , zabezpieczenie przedlicznikowe S301 C25A odpowiadające mocy przyłączeniowej P=kkW oraz układ sterowania oświetleniem zainstalowane w skrzynce ośw. pozostają bez zmian
10. Zasilanie proj. oświetlenia drogowego w ramach istn. mocy przyłączeniowej i zawartej umowy dystrybucyjnej pozostaje bez zmian

Obw. nr 4 - Proj. linia ośw. AsXSn 2x35mm² dl. 386m 6p=37,5MPa
- zasilanie ze stacji transf. 15/0,4kV "Adolfin 2" wg kat. LnNi-Ensto EN-144

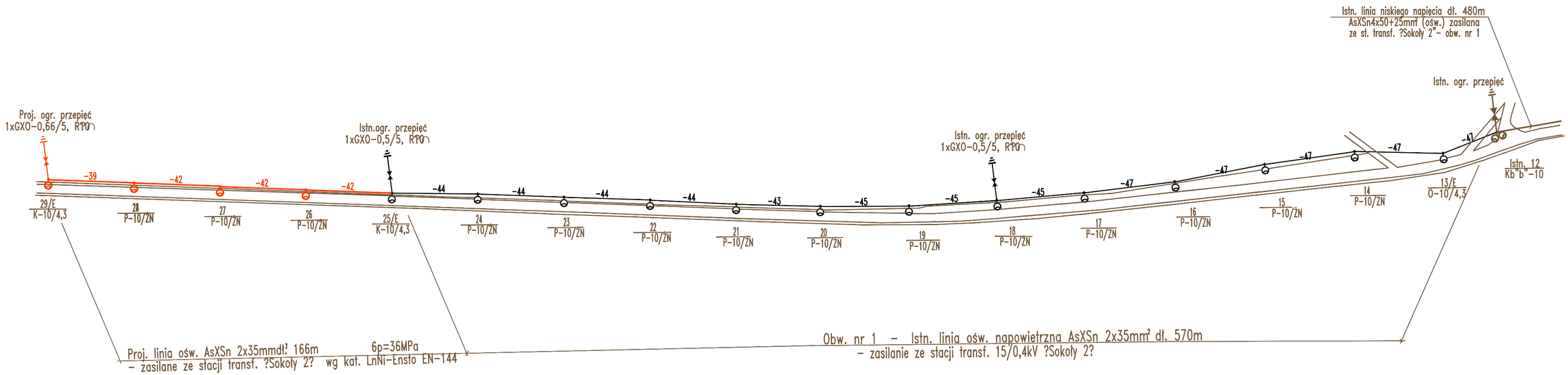

Uwagi:

1. Na linii projektuje się oprawy typu LED o mocy 75W - szt. 4.
2. Oprawy mocowane na wysięgnikach typu WRN o wymiarach:
   - h-1,0m, l-1,0m, kąt-10 ° - szt. 4
3. Wysięgnik z oprawą należy mocować na wysokości ok. 9,0 m nad przewodami linii.
4. Oprawy wykonane w II klasie ochronności zasilić przewodem YDY-2x1,5mm²
   - 450/750V poprzez bezpiecznik topikowy 6A/gG montowany w skrzynce bezpiecznikowej SV 19.2511; metalowy wysięgnik z zaciskiem należy podłączyć do przewodu PEN przewodem ALYd-16mm².
5. Istn. układ pomiarowo-rozliczeniowy, układ sterowania oświetleniem oraz zabezpieczenie przedlicznikowe Ib=25A zabudowane z skrzynce ośw. SOM-1 na stacji transf. ?Sokoły 2? pozostają bez zmian; zasilanie proj. oświetlenia w zakresie istn. mocy przyłączeniowej i umowy dystrybucyjnej.
6. Linia ośw. drogowego proj. na żerdziach typu ŻN-10/200, E-10,5/4,3.

Praca sieci w układzie TN-C - zasilanie ze st. transf. "Sokoły 2"
Ochrona przed dotykiem pośrednim:
- samoczynne wyłączenie zasilania w układzie j.w.
- urządzenia wykonane w II klasie ochrony (szafka SO, przewody, oprawy)

Inwestor	GMINA PIONKI ul. Zwycięstwa 6, 26-670 Pionki			
Tytuł projektu	Budowa oświetlenia drogowego w m. Adolfin gm. Pionki - zasilanie ze stacji transf. 15/0,4kV ?Sokoły 2?			
Projektant	mgr inż. Andrzej Sucharzewski	upr. nr GP-III-7342/82/92 nr ew. MIIB MAZ/IE/4178/01		
Tytuł rysunku	Plan realizacyjny	skala:	data: 08.2019	nr rys: 6

ASELPROJ Andrzej Sucharzewski
26-617 RADOM ul. SOBIESKIEGO 5 m 27
tel.: 602 728 682 e-mail: andrzejs45@op.pl

Skrzynka oświetlenia ulicznego SOM-1

Dane techniczne:

Napięcie znamionowe izolacji: 500V
Prąd znamionowy $I_{n\ max}$ 80 A
Stopień ochrony IP 44, IK 10
Klasa ochronności II
Materiał: żywica poliestrowa termoutwardzalna wzmocniona włóknem szklanym.

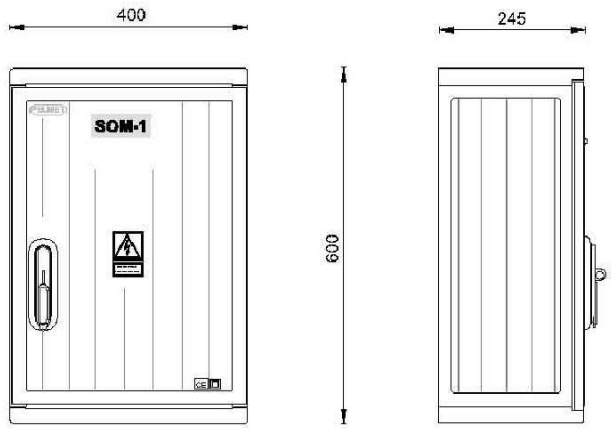

Wyposażenie:

1. Obudowa Z - 1.
2. Tablica licznikowa jednofazowa.
3. Zegar elektroniczny
4. Stycznik TSM - 1.
5. Wyłączniki S 301 w obudowie S2.
6. Listwa zaciskowa LZ 16 4T.
7. Wyłącznik hermetyczny na tynkowy.

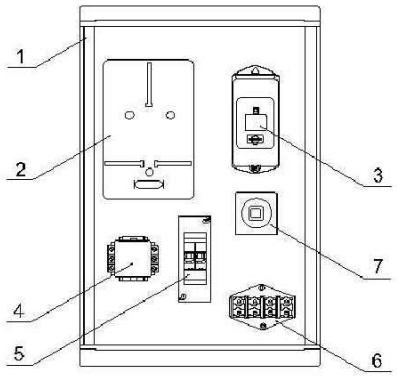

Schemat elektryczny.
Istn. skrzynki ośw. ulicznego
SOM-1 "Adolfin 2"

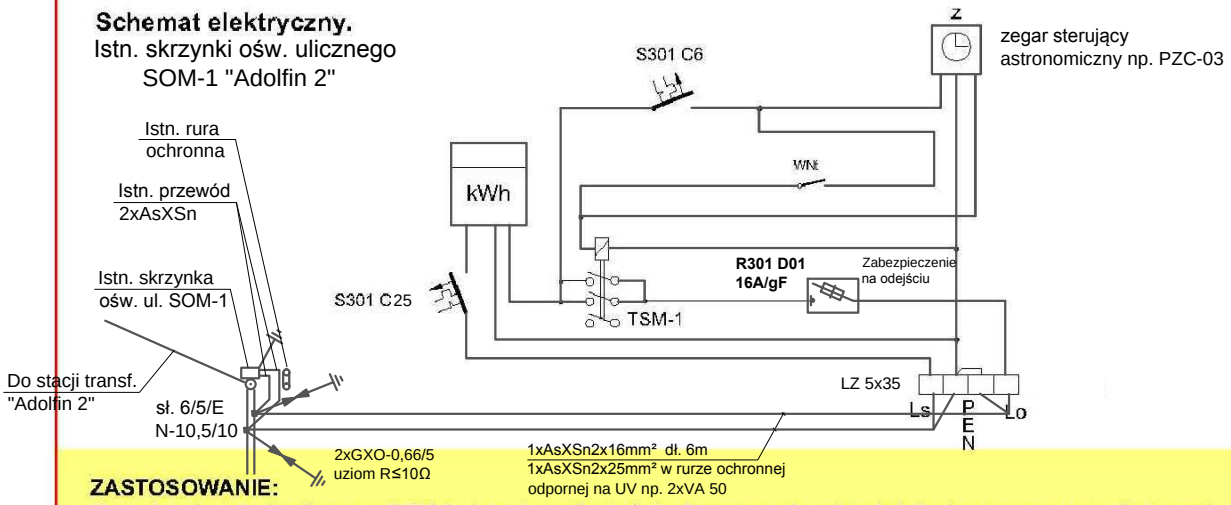

ZASTOSOWANIE:
Skrzynka oświetlenia ulicznego SOM-1 służy do zasilenia jednofazowego obwodu oświetleniowego oraz umożliwia pomiar energii. Sterowanie załączaniem oświetlenia może odbywać się za pomocą zegara astronomicznego lub przekaźnika zmierzchowego.

MONTAŻ:
Złącze może być instalowane wewnątrz lub na zewnątrz budynku a także na słupie linii niskiego napięcia.

PGE Dystrybucja S.A. Oddział Skarżysko-Kamienna
ZAKŁAD TECHNICZNO-LOGISTYCZNY

Tytuł projektu:	Budowa oświetlenia drogowego w m. Adolfin gm. Pionki (zasilanie ze st. transf. "Adolfin 2")	Tytuł rysunku:	Istn. skrzynka ośw. ulicznego SOM-1 "Adolfin 2"	Nr rys.: 7

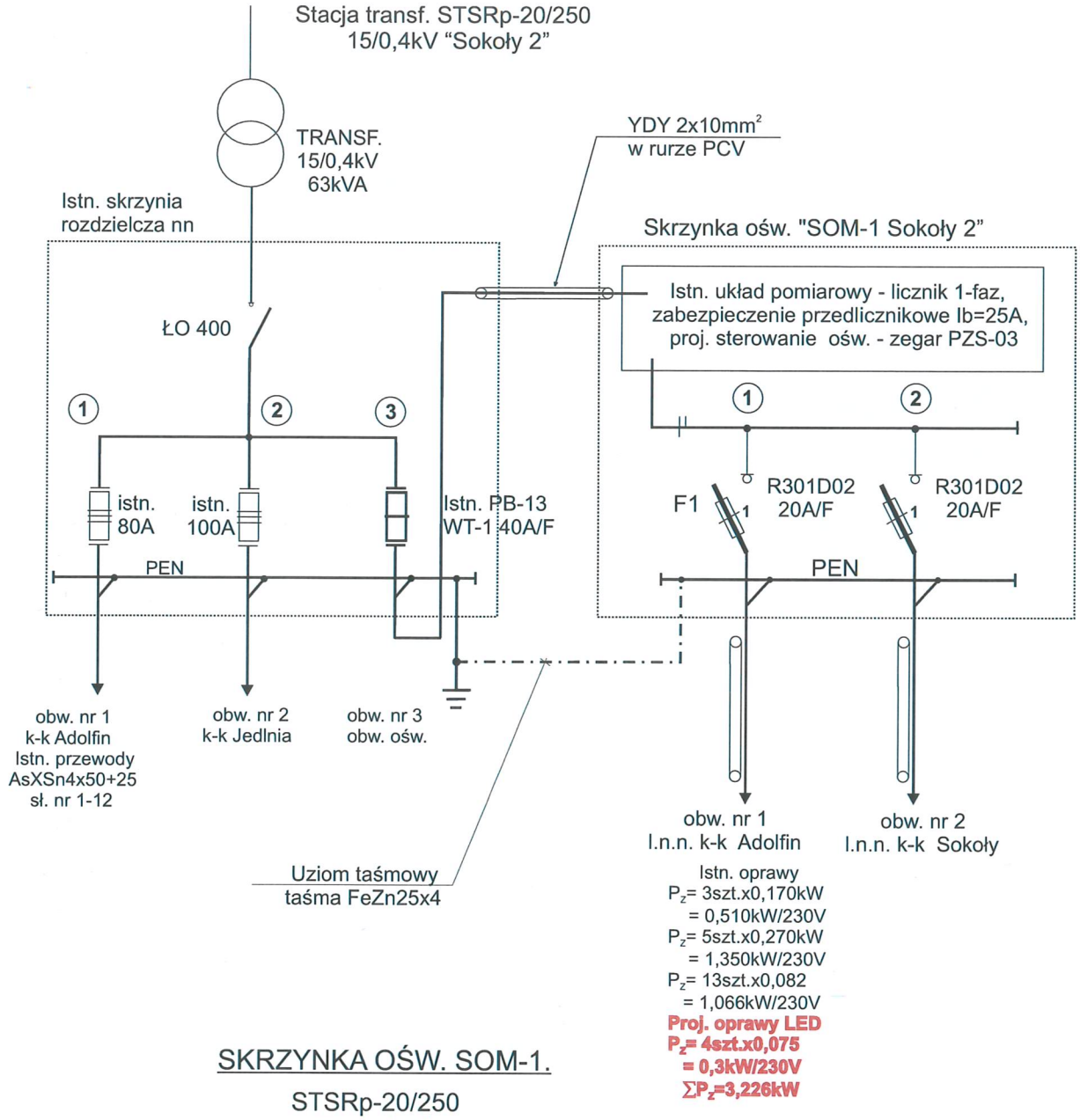

SKRZYNKA OŚW. SOM-1.

STSRp-20/250
"Sokoły 2"

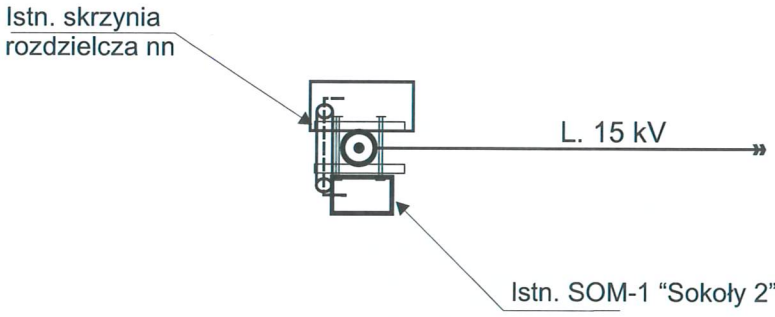

Praca sieci w ukladzie TN-C
Ochrona przed dotykiem pośrednim:
- samoczynne wyłączenie zasilania w układzie j.w.
- urządzenia wykonane w II klasie ochrony (szafka SO, przewody, oprawy, słupy)

Inwestor	GMINA PIONKI ul. Zwycięstwa 6, 26-670 Pionki			
Tytuł projektu	Budowa oświetlenia drogowego w m. Adolfin gm. Pionki - zasilanie ze stacji transf. 15/0,4kV: "Adolfin 2", "Sokoły 2"			
Projektant				
Tytuł rysunku	Schemat elektryczny zasilania	skala:	data: 08.2019	nr rys: 8

ASELPROJ. Andrzej Sucharzewski
26-617 RADOM ul. SOBIESKIEGO 5 m 27
tel.: 602 728 682 e-mail: andrzejs45@op.pl

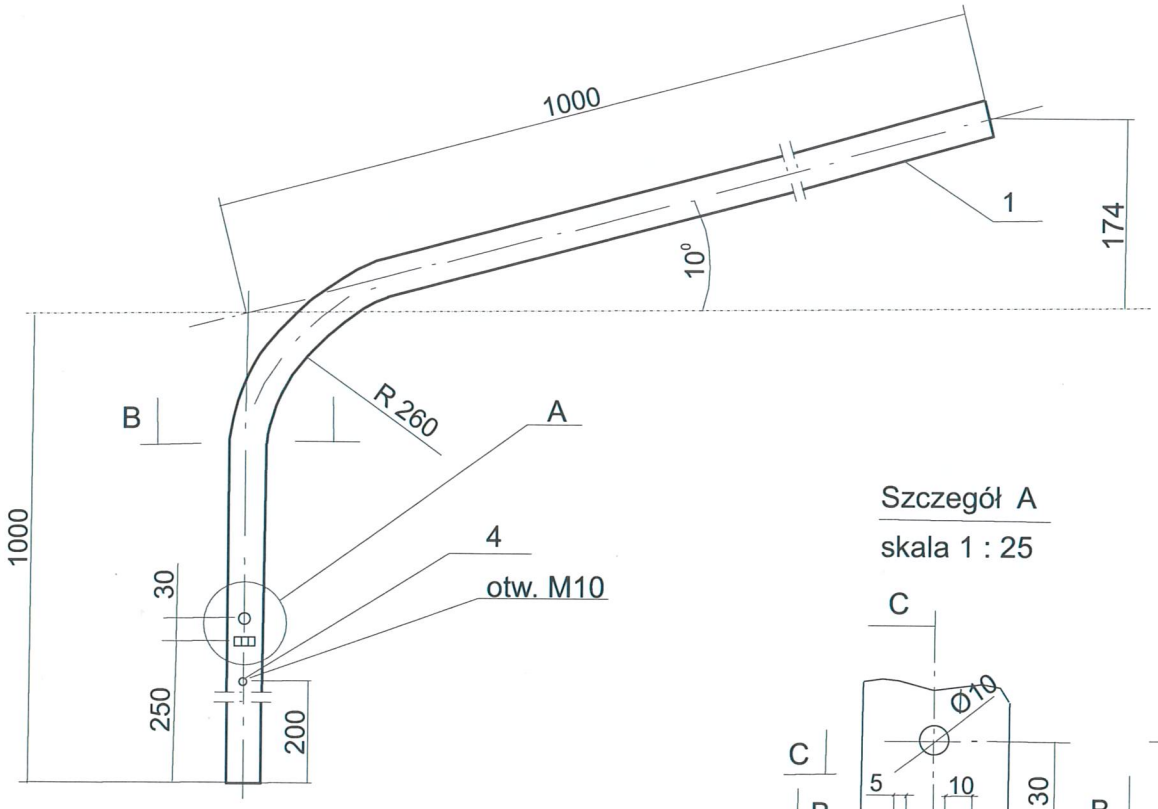

Szczegół A

skala 1 : 25

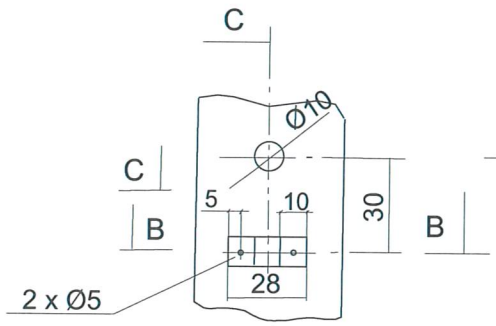

C - C

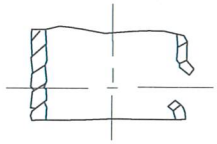

B - B

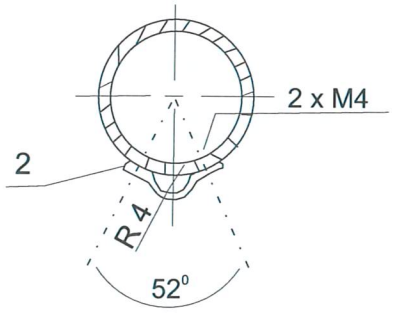

UWAGA:

1. Materiał stal St 3 SY
2. W nawiasie podano wysokość wysięgnika w przypadku mocowania do bocznej ścianki słupa

Masa całkowita: 9,3 kg

Poz.	Wyszczególnienie	Ilość szt.	Długość Jedn.(mm)	Długość Całk.(m)	Masa Jedn.(kg/m)	Masa Całk. (kg)	Uwagi
4	Śruba oc. M10 x 25 z nakr. i dwoma podkładkami okrągłymi i sprężystą	1	-	-	0,034	0,034	zerowanie wysięgnika
3	Wkręt M 4 x 10	2	-	-	-	-	PN-85/M-82201
2	Taśma AL 10 x 1	1	33	0,033	-	-	-
1	Rura Ø 51 o grubosci 4 mm	1	2000	2,0	4,65	9,3	PN-75/H-74219

UWAGA
Według opracowania: Lnni tom III
Elprojekt - Poznań

Inwestor	GMINA PIONKI ul. Zwycięstwa 6a, 26-670 Pionki			
Tytuł projektu	Budowa oświetlenia drogowego w m. Adolfin gm. Pionki - zasilanie ze st. transf. 15/0,4kV "Adolfin 2", "Sokoły 2"			
Adaptował:				
Tytuł rysunku	Wysięgnik do lamp oświetlenia ulicznego WRN	skala: 1 : 10	data: 08.2019	nr rys: 9

ASELPROJ. Andrzej Sucharzewski
26-617 RADOM ul. SOBIESKIEGO 5 m 27
tel.: 602 728 682 e-mail: andrzejs45@op.pl

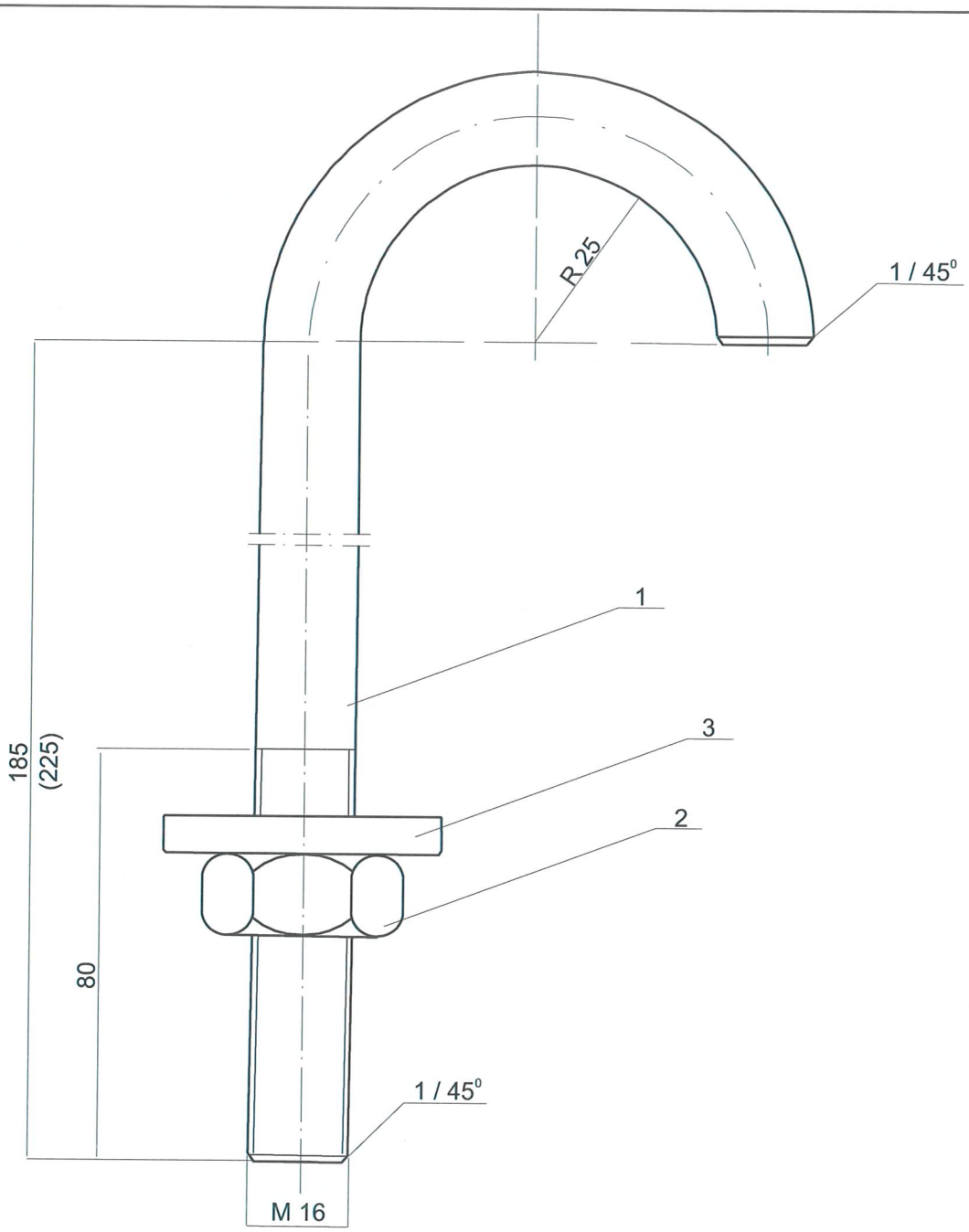

UWAGI:

1. Materiał: stal St3SX, St 0S.
2. Adaptowano z rys. B.S. i P.T.E.R. Warszawa nr 847.04.00.
3. Typ uchwytu w zależności od ustawienia żerdzi ŻN.

Pozycja	Wyszczególnienie	Ilość szt.	Długość Jedn.(mm)	Długość Całk.(mm)	Masa Jedn.(mm)	Masa Całk.(mm)	
3	Podkładka 4 x 40 x 40	1	-	-	-	0,05	PN/M-81121
2	Nakrętka M 16	1	-	-	-	0,033	PN/M-82144
1	Pręt ∅ M 16	1	319	0,319	1,45	0,504	PN/H-93191

ELprojekt ELNNI POZNAŃ

UWAGA
Według opracowania: Lnni tom III
Elprojekt - Poznań

Inwestor	GMINA PIONKI ul. Zwycięstwa 6a, 26-670 Pionki			
Tytuł projektu	Budowa oświetlenia drogowego w m. Adolfin gm. Pionki - zasilanie ze st. transf. 15/0,4kV: "Adolfin 2", "Sokoły 2"			
Adaptował:				
Tytuł rysunku	Uchwyt do wysięgnika UW I(II)	skala: 1 : 10	data: 08.2019	nr rys: 10

ASELPROJ. Andrzej Sucharzewski
26-617 RADOM ul. SOBIESKIEGO 5 m 27
tel.: 602 728 682 e-mail: andrzejs45@op.pl

OBEJMA DO WYSIĘGNIKÓW OŚWIETLENIA ULICZNEGO Oou-1 i Oou-2

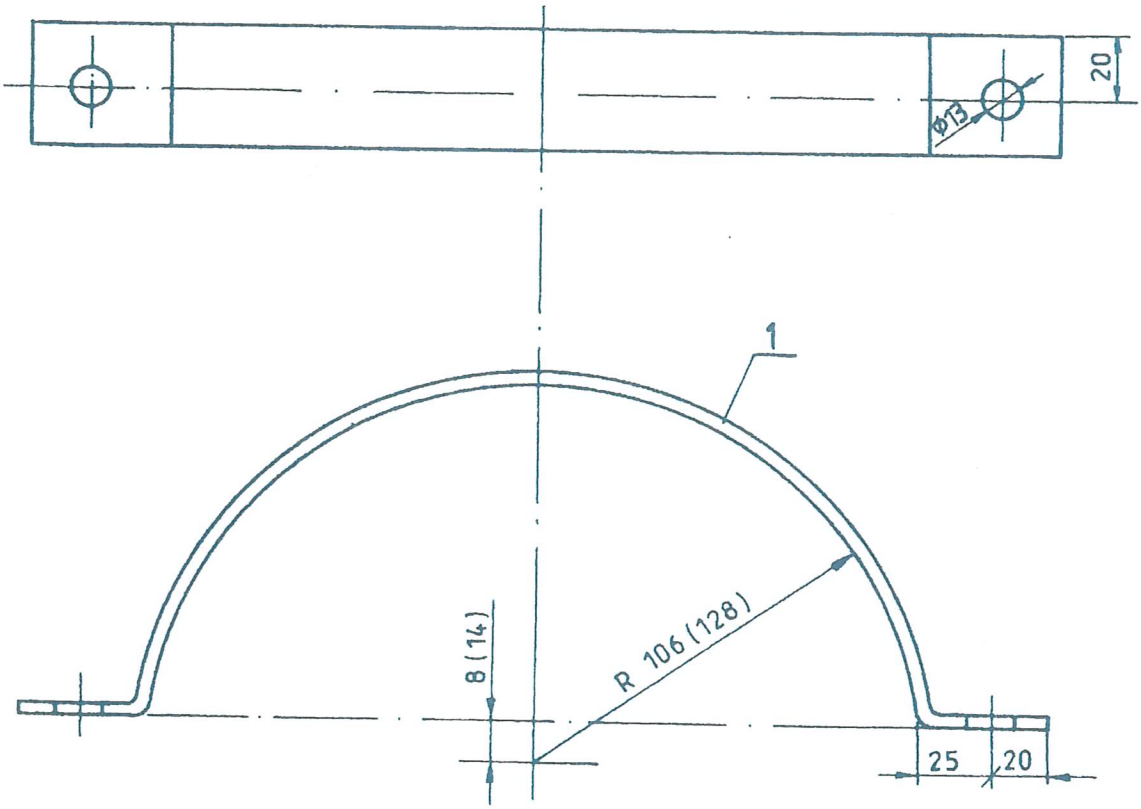

UWAGI :

1. Zabezpieczenie antykorozyjne : dla konstr. Z/Zn 70 wg PN-93/E-04500
2. Wymiary w nawiasach ( ) dotyczą obejmy Oou-2
3. Obejma Oou-1 przystosowana do mocowania na słupie pojedynczym typu E
4. Obejma Oou-2 przystosowana do mocowania na słupie mocnym typu E

Tytuł proj. Budowa oświetlenia drogowego w m. Adolfin gm. Pionki-zasilanie ze stacji transf. 15/0,4kV: "Adolfin 2", "Sokoły 2"	BEZPOL s.c. PRZEDSIĘBIORSTWO PRODUKCYJNE
ELprojekt® - POZNAŃ	CHIMET - PRZEDSIĘDSIĘBIORSTWO PRODUKCYJNO - USŁUGOWO - HANDLOWE
	ELGIS I PRZEDSIĘBIORSTWO WIELOBRANŻOWE
AS el PROJ. Rys. nr 11	ZAKŁAD WYKONAWSTWA SIECI ELEKTRYCZNYC RZESZÓW

Jednostka projektowa:

ASELPROJ. Andrzej Sucharzewski
ul. Sobieskiego 5 lok. 27
26-600 Radom
tel: (+48) 602 728 682
e-mail: andrzejs45@op.pl
NIP: 796-140-65-40
Regon: 141801222

7. WYKAZ ZAŁĄCZNIKÓW

7.1 Uproszczony wypis z rejestru gruntów str. 36-39

7.2 Wykaz podstawowych materiałów str. 40

7.3.Tabela montażowa dla proj. linii oświetleniowej str. 41-42

7.4 Informacja dotycząca bezpieczeństwa i ochrony zdrowia str. 43-45

STAROSTA RADOMSKI

GKN-IV.6621.1. 4587 .2019

Województwo : **MAZOWIECKIE**
Powiat : **RADOMSKI**
Jednostka ewidencyjna : **PIONKI - GMINA**
Obręb : **0019 ADOLFIN**

UPROSZCZONY WYPIS Z REJESTRU GRUNTÓW

z dnia: 2019-06-18

lp.	NrOb	Nr działki / Ark.	Księga wiecz	JR	Ch / Udział	właściciel / władający	Oznaczenie użytku	pow. uż. [ha]	pow. dz. [ha]
1	19	7/22 / 1	KW RA2Z/ 00010992/0	G.244	WŁ 1/1	[illegible]	R R IVb	0.2000	0.3000
			P.1425.2015.1651				Br R IVb	0.1000	
2	19	7/14 / 1	KW 6628	G.146	WŁ 1/1	[illegible]	R R V	0.0328	0.0600
							R R IVb	0.0272	
3	19	8/2 / 1	KW 21089	G.13	WŁ 1/1	[illegible]	R R V	0.1930	0.3100
							R R IVb	0.1170	
4	19	8/16 / 1	AN 688/2015	G.12	WŁ 1/2	[illegible]	R R V	0.0261	0.0935
			RA2Z/00000862/7		WŁ 1/2		R R IVb	0.0674	
5	19	243/1 / 1	KW RA2Z/ 00010731/3	G.241	WŁ 1/3	[illegible]	R R IVb	0.0178	0.1104
					WŁ 1/3		R R V	0.0907	

					Wł 1/3		Ps Ps V	0.0019	
6	19	243/3 1	KW RA2Z/ 00010733/7	G.243	Wł 1/1		R R IVb R R V	0.0169 0.2152	0.2321
7	19	8/10 1	KW 4764	G.44	Wł 1/1		R R V Br R V Ps Ps IV	0.1724 0.0554 0.0522	0.2800
8	19	8/13 1	RA2Z/00000861/0	G.10	Wł 1/1		Br R V Ps Ps IV R R V Lzr R V	0.0593 0.0327 0.0269 0.0111	0.1300
9	19	226 1	RA2Z/00003608/0	G.130	Wł 1/1		R R V R R IVb	0.0836 0.0464	0.1300
10	19	9/3 1	KW 7593	G.14	Wł 1/1		R R IVb Lzr R V Ps Ps IV Br R V S R V Lzr Ps IV	1.6333 0.2337 0.1691 0.1124 0.0762 0.0253	2.2500
11	19	9/7 1	KW RA2Z/ 00010565/8	G.79	Wł 1/1		Br R V	0.0540	0.4865

							R R V	0.1913	
							S R V	0.0356	
							Ps Ps IV	0.2056	
12	19	9/11 / 1	KW RA2Z/ 00010565/8	G.79	WŁ 1/1		R R IVb	0.2391	0.3281
							R R V	0.0348	
							Ps Ps IV	0.0542	
13	19	9/6 / 1	KW 6656	G.39	WŁ 1/1		R R IVb	1.4060	2.1204
							Br R IVb	0.0633	
							R R V	0.2939	
							Br R V	0.1442	
							Ps Ps IV	0.2130	
14	19	9/5 / 1		G.230	WŁ 1/1		R R V	0.0277	0.0561
							B	0.0284	
15	19	10/8 / 1	KW RA2Z/ 00009940/1	G.230	WŁ 1/1		R R V	0.0894	0.2093
							N	0.0241	
							B	0.0958	
16	19	10/10 / 1	KW RA2Z/ 00006195/2	G.161	WŁ 1/1		R R IVb	0.5538	0.7359
							Br R V	0.1024	
							Ps Ps IV	0.0797	
17	19	10/11 / 1	KW RA2Z/ 00010743/0	G.41	WŁ 1/1		Br R V	0.0110	0.0241

							Ps Ps IV	0.0131	
18	19	10/3 1	KW RA2Z/ 00003711/5	G.9	WŁ 1/1		R R IVb Br R V Ps Ps IV Lzr Ps IV	0.4859 0.0904 0.0874 0.0463	0.7100
19	19	10/12 1	KW RA2Z/ 00003711/5	G.9	WŁ 1/1		Br R V Br Ps IV Ps Ps IV	0.0231 0.0010 0.0168	0.0409
20	19	10/13 1	KW RA2Z/ 00004278/4	G.8	WŁ 1/1		R R IVb Br R V R R V Ps Ps IV Br Ps IV	1.2485 0.1262 0.1882 0.2156 0.0006	1.7791
21	19	10/7 1	KW 8893	G.217	WŁ 1/1		Br R V Ps Ps IV	0.1599 0.1556	0.3155
22	19	11/11 1	KW 4814	G.123	WŁ 1/1		B	0.09	0.09
23	19	12/3 1	KW RA2Z/ 00010904/7	G.17	WŁ 1/1		Br R IVb	0.0764	0.7800

							Lzr R IVb R R IVb R R V Br R V Ps Ps IV	0.1533 0.0608 0.0916 0.0414 0.3565	
24	19	12/28 1	RA1K/00064480/2	G.275	WŁ 1/1		R R IVb	0.2827	0.2827
25	19	12/21 1	AKT 2751/2017 AWZ-3052/75	G.265	WŁ 1/8 WŁ 1/8 WŁ 1/8 WŁ 1/8 WŁ 1/2		R R IVb	0.0431	0.0431
26	19	12/23 1	AKT 2751/2017 AWZ-3053/75	G.265	WŁ 1/8 WŁ 1/8 WŁ 1/8 WŁ 1/8		R R IVb Ps Ps IV	0.0221 0.0198	0.0419

					WŁ 1/2				
27	19	12/26 1	AKT 2751/2017 AWZ-3053/75	G.268	WŁ 1/1	Y	Ps Ps IV	0.0807	0.0807
28	19	12/6 1	KW 3689	G.22	WŁ 1/1		R R IVb S R IVb Br R IVb R R V Ps Ps IV	0.3241 0.1220 0.1006 0.0997 0.0936	0.7400
29	19	12/7 1	KW 8355	G.19	WŁ 1/1		R R IVb Br R IVb R R V Ps Ps IV	0.4502 0.1155 0.0752 0.0391	0.6800
30	19	12/8 1	KW 8355	G.19	WŁ 1/1		R R IVb R R V	0.6332 0.0468	0.6800
31	19	12/9 1	KW 2975	G.18	WŁ 1/1		R R IVb	0.4513	0.6400

							Br R IVb Ps Ps IV R R V	0.1241 0.0490 0.0156	
32	19	13/18 1	AN 2458/216 RA2Z/00008528/0	G.213	WŁ 1/1		R R IIIb R R IVb	0.0125 0.8563	0.8688
33	19	237/4 3		G.185	SI 1/1		dr	2.0457	2.0457

Sporzadził : Dariusz Skrzypczak

STAROSTA RADOMSKI

Z up. STAROSTY
Dariusz Skrzypczak
INSPEKTOR

7.2 WYKAZ PODSTAWOWYCH MATERIAŁÓW .

Lp	Materiał	Ilość	Jednostka
1	Słup żelbetowe ŻN-10/200	11	szt.
2	Słup wirowany E-10,5/4,3	2	szt.
3	Wysięgnik ocynkowany o wym. l=1,0m, h=1,0m, kąt 10^0 - rys. nr 9	13	szt.
4	Uchwyt do wysięgnika UW I do sł. ŻN - rys. nr 10	22	szt.
5	Obejma Oou-1 do sł. E wg rys. nr 11	4	szt.
6	Oprawa oświetleniowa Schreder Teceo 1 5102 LED Safe 48 Cree XP-G2 500mA NW Flat – P=75W	13	szt.
7	Przewód AsXSn 2x35mm^2	552	m
8	Przewód YDY(żo) 2x1,5mm^2	39	m
9	Ograniczniki przepięć GXO-0,66/5	2	szt.
10	Pręt miedziowany fi 16mm typu Galmar dł. 3m	4	szt.
11	Bednarka ocynkowana FeZn 25x4 mm	50	m
12	Płyta ustojowa U-85	4	szt.
13	Płyta ustojowa B-60	33	szt.
14	Hak wieszakowy M20x200	12	szt.
15	Hak wieszakowy M20x250	2	szt.
16	Hak wieszakowy SOT 39	2	szt.
17	Taśma stalowa COT 37+COT 36	2	szt.
18	Uchwyt przelotowo-narożny SO 130	11	szt.
19	Uchwyt końcowy SO 117.225	4	szt.
20	Zacisk przebijający izolację SL 11.118	20	szt.
21	Skrzynka ośw. SV.29.25	13	szt.
22	Osprzęt sieciowy wg tabeli montażowej wg pkt 7.3		kpl.

7.3 Tabela montażowa dla lin. św. AsXSn 2x35mm^2 wg albumu: EN-144 - w. w m. Adolfin gm. Pionki
zasilanie st. transf. 15/0,4kV: "Adolfin 2", "Sokoły 2" str. 41-42

Nr słupa	Przęsła				Konstrukcje wsporcze											Elementy linii									Uziemienie				Ograniczniki				Oprawa								
	Rozpiętość przęsła	Przewody	Dł. sekcji odciągowej	Naprężenie	Oznaczenie	Katalog Lnni t. 1, nr str.	żerdź żelbetowa ŻN-10/200	żerdź wirowana E-10,5/4,3	typ ustoju	płyta ustojowa U-85	płyta ustojowa B-60	objemka OU-1/VE	śruba z nakr. i 2 podkł. M16x400	beton B 15	płyta stopowa 0,3x0,3	hak wieszakowy SOT 39	taśma stalowa COT 37+COT 36	hak wieszakowy M20x200	hak wieszakowy M20x250	uchwyt przelotowo-narożny SO 130	uchwyt końcowy SO 117. 225	osłonka końca przew. PK 99.050	zacisk SL 11.118	pręt miedziowany fi 16 mm dł. 3m	bednarka ocynkowana FeZn25x4mm	śruba M10x25+N+PO+PS	ogranicznik przepięć GXO-0,66/5	zacisk SL 11.118	zacisk ZOa 16-95	przewód AL.-16mm2	oprawa Schreder Teceo 1 5102 LED	wysięgnik WRN h-1,0, l-1,0, kąt-15st.	uchwyt UW I wg rys. nr 6	obejma Oou-1 wg rys. nr 7	skrzynka SV 29.25	wkładka 6A/gG	zacisk SL 11.118	YDY-450/750 2x1,5mm^2	
	m		m	MPa			szt.	szt.	kpl.	szt.	szt.	szt.	szt.	szt.	szt.	szt.	szt.	szt.	szt.	szt.	szt.	szt.	szt.	m	m	szt.	szt.	szt.	szt.	m	szt.	szt.	szt.	szt.	szt.	szt.	szt.	m	
"Adolfin 2" STSp-20/250 - istn.																																									
6/5		AsXSn2x35mm^2	386	37,5	N-10,5/10	str. nr 42	istn.									1	1	1			1		2																	uziom istn.
	43																																								
6/5/1					P-10	str. nr 38	1		UP1/ŻN		3		3					1		1											1	1	2		1	1	1	3	
	44																																								
6/5/2					P-10	str. nr 38	1		UP1/ŻN		3		3					1		1											1	1	2		1	1	1	3	
	43																																								
6/5/3					P-10	str. nr 38	1		UP1/ŻN		3		3					1		1											1	1	2		1	1	1	3	
	43																																								
6/5/4					P-10	str. nr 38	1		UP1/ŻN		3		3					1		1											1	1	2		1	1	1	3	
	42																																								
6/5/5					P-10	str. nr 38	1		UP1/ŻN		3		3					1		1											1	1	2		1	1	1	3	
	43																																								
6/5/6					P-10	str. nr 38	1		UP1/ŻN		3		3					1		1											1	1	2		1	1	1	3	
	43																																								
6/5/7					P-10	str. nr 38	1		UP1/ŻN		3		3					1		1											1	1	2		1	1	1	3	
	43																																								
6/5/8					P-10	str. nr 38	1		UP1/ŻN		3		3					1		1											1	1	2		1	1	1	3	
	42																																								
6/5/9					K3-10,5/4,3	str. nr 52		1	UP1+UP2	2		2		0,4	1				1		1	2			2	25	2		1	1	1	2	1	1		2	1	1	1	3	uziom proj.
"Sokoły 2" STSRp-20/250 - istn.																																									
25		As2x35mm	166	37,5	K3-10,5/4,3	str. nr 52	istn.									1	1				1		2																	uziom istn.
	42																																								
26					P-10	str. nr 38	1		UP1/ŻN		3		3					1		1											1	1	2		1	1	1	3	

Nr słupa	Przęsła				Konstrukce wsporcze											Elementy linii									Uziemienie				Ograniczniki				Oprawa								
	Rozpiętość przęsła	Przewody	Dł. sekcji odciągowej	Naprężenie	Oznaczenie	Katalog Lnni t. 1, nr str.	żerdź żelbetowa ŻN-10/200	żerdź wirowana E-10,5/4,3	typ ustoju	płyta ustojowa U-85	płyta ustojowa B-60	objemka OU-1/VE	śruba z nakr. i 2 podkł. M16x400	beton B 15	płyta stopowa 0,3x0,3	hak wieszakowy SOT 39	taśma stalowa COT 37+COT 36	hak wieszakowy M20x200	hak wieszakowy M20x250	uchwyt przelotowo-narożny SO 130	uchwyt końcowy SO 117. 225	osłonka końca przew. PK 99.050	zacisk SL 11.118		pręt miedziowany fi 16 mm dł. 3m	bednarka ocynkowana FeZn25x4mm	śruba M10x25+N+PO+PS		ogranicznik przepięć GXO-0,66/5	zacisk SL 11.118	zacisk ZOa 16-95	przewód AL.-16mm2	oprawa Schreder Teceo 1 5102 LED	wysięgnik WRN h-1,0, l-1,0, kąt-15st.	uchwyt UW I wg rys. nr 6	obejma Oou-1 wg rys. nr 7	skrzynka SV 29.25	wkładka 6A/gG	zacisk SL 11.118	YDY-450/750 2x1,5mm^2	
	m		m	MPa			szt.	szt.	kpl.	szt.	szt.	szt.	szt.	szt.	szt.		szt.	szt.	szt.	szt.	szt.	szt.	szt.	szt.		m	m	szt.		szt.	szt.	szt.	m	szt.	szt.	szt.	szt.	szt.	szt.	szt.	szt.	
	42																																									
27		AsXSn2x35mm2	166	37,5	P-10	str. nr 38	1		UP1/ŻN		3		3					1		1													1	1	2		1	1	1	3	
	42																																									
28					P-10	str. nr 38	1		UP1/ŻN		3		3					1		1													1	1	2		1	1	1	3	
	39																																									
29					K3-10,5/4,3	str. nr 52		1	UP1+UP2	2		2		0,4	1				1		1	2			2	25	2		1	1	1	2	1	1		2	1	1	1	3	uziom proj.
					RAZEM		11	2		4	33	4	33	0,8	2		2	2	12	2	11	4	4	4		4	50	4		2	2	2	4	13	13	22	4	13	13	13	39	

Jednostka projektowa:	**ASELPROJ.** Andrzej Sucharzewski ul. Sobieskiego 5 lok. 27 26-600 Radom tel: (+48) 602 728 682 e-mail: andrzejs45@op.pl NIP: 796-140-65-40 Regon: 141801222

Inwestor / Zamawiający:	**Gmina Pionki** **ul. Zwycięstwa 6a** **26-670 Pionki**

Adres obiektu budowlanego (lokalizacja):

miejscowość Adolfin gm. Pionki, powiat radomski, woj. mazowieckie
dz. nr ew.: **7/22, 7/14, 8/2, 8/16, 243/1, 243/3, 8/10, 226, 8/13, 9/3, 9/7, 9/11, 9/6, 9/5, 10/8, 10/10, 10/11, 10/3, 10/12, 10/13, 10/7, 12/3, 12/28, 12/21, 12/23, 12/26, 12/6, 12/7, 12/8, 12/9, 13/18, 237/4**
- obręb ewidencyjny **0019 Adolfin**, jednostka ewidencyjna **142508_2 Pionki-Gmina**

Obiekt:

linia oświetlenia drogowego napowietrzna niskiego napięcia 0,23kV
zasilana ze stacji transf. 15/0,4kV: "Adolfin 2", "Sokoły 2"

Kategoria obiektu:

XXVI - sieci elektroenergetyczne

Nazwa opracowania:

Budowa oświetlenia drogowego w m. Adolfin gm. Pionki
- zasilanie ze stacji transf. 15/0,4kV: "Adolfin 2", "Sokoły 2"

Branża:	*Stadium:*
ELEKTRYCZNA	**7.4 Informacja dotycząca bezpieczeństwa i ochrony zdrowia**

Stanowisko:	*Imię i Nazwisko*	*Nr uprawnień*	*Podpis:*
Projektant:			
Sprawdził:			
Nr archiwalny:	*Data opracowania:* **08.2019**	*Nr tomu:*	*Nr egzemplarza:* **1**

SIERPIEŃ 2019

Radom

Część opisowa informacji stanowi podstawę do opracowania „Planu bezpieczeństwa i ochrony zdrowia" (plan bioz) przez Kierownictwo budowy (Rozporządzenie Ministra Infrastruktury Dz. U. 47/2003, poz. 1126 &5).

1. Zakres robót dla całego zamierzenia budowlanego oraz kolejność realizacji poszczególnych obiektów.

Roboty obejmują:
- montaż linii napowietrznej dla zasilenia oświetlenia drogowego,
- budowę słupów oświetleniowych z wysięgnikami i oprawami.

2. Wykaz istniejących obiektów budowlanych.

Na placu budowy, który stanową dz. nr ew.: 7/22, 7/14, 8/2, 8/16, 243/1, 243/3, 8/10, 226, 8/13, 9/3, 9/7, 9/11, 9/6, 9/5, 10/8, 10/10, 10/11, 10/3, 10/12, 10/13, 10/7, 12/3, 12/28, 12/21, 12/23, 12/26, 12/6, 12/7, 12/8, 12/9, 13/18, 237/4 - obręb ew. 0019 Adolfin, jedn. ewidencyjna 142508_2 Pionki - Gmina w m.: Adolfin gm. Pionki występują następujące obiekty budowlane:
- linia rozdzielcza napowietrzna i kablowa niskiego napięcia 0,4kV, (PGE Dystrybucja S.A.),
- instalacje podziemne

3. Wskazanie elementów zagospodarowania działki lub terenu , które mogą stwarzać zagrożenie bezpieczeństwa i zdrowia ludzi

- ruch drogowy
- napowietrzna, rozdzielcza sieć elektroenergetyczna niskiego napięcia
- istn. uzbrojenie terenu

4. Wskazanie dotyczące przewidywanych zagrożeń występujących podczas realizacji robót budowlanych, określające skalę i rodzaje zagrożeń oraz miejsce ich wystąpienia.

W czasie wykonywania robót należy zwrócić szczególną uwagę na bezpieczeństwo pracowników wykonujących prace montażowe:
- przy podłączaniu do sieci energetycznej, prace na istn. sieci rozdzielczej napowietrznej,
  - ryzyko porażenia prądem; bezpieczne przygotowanie stanowiska pracy zgodnie z przepisami i instrukcjami bezpiecznego wykonywania prac w energetyce,
- przy stawianiu słupów oświetleniowych, montażu osprzętu, prace związane z wejściem na konstrukcje wsporcze - ryzyko upadku z wysokości ponad 5m,
- przy wykonywaniu wykopów pod słupy – ryzyko zasypania,
- na drodze publicznej i w pobliżu - ryzyko wypadku drogowego.

5. Wskazanie sposobu prowadzenia instruktażu pracowników przed przystąpieniem do realizacji robót szczególnie niebezpiecznych.

- Instruktarz należy przeprowadzić na podstawie obowiązujących przepisów BHP dla prac wykonywanych w energetyce.
- Przed przystąpieniem do realizacji robót szczególnie niebezpiecznych wszyscy pracownicy biorący udział w robotach powinni zostać zapoznani z programem i charakterem zamierzonych robót oraz powinni zostać poinstruowani o bezpiecznym sposobie ich wykonania.
- Podczas instruktażu należy zwrócić szczególną uwagę na sposób prowadzenia prac na wysokości oraz na środki ochronne – zabezpieczenia zbiorowego oraz indywidualnego.
- Przed przystąpieniem do prac pracownicy muszą posiadać aktualne badania lekarskie. wydane przez lekarza medycyny pracy oraz zaświadczenia o przeprowadzonym zgodnie z przepisami przeszkoleniu pracowników w zakresie bezpieczeństwa i higieny pracy (szkolenie wstępne ogólne, stanowiskowe, podstawowe i okresowe).

- Szkolonym pracownikom należy wdrożyć następujące zasady postępowania:
  - prace należy wykonywać w warunkach zapewniających bezpieczne i higieniczne warunki pracy,
  - zakaz wykonywania czynności przez pracowników nie posiadających odpowiednich kwalifikacji,
  - umiejętne postępowanie w przypadku wystąpienia sytuacji awaryjnych stanu zagrożenia życia,
  - zapobieganie i wykrywanie zagrożeń wypadkowych i chorobowych oraz zgłaszanie ich przełożonym,
  - przed przystąpieniem do prac skontrolować sprawność urządzeń, narzędzi i środków ochrony indywidualnej w zależności od stanowiska pracy,

Instruktaż stanowiskowy, roboty prowadzone według instrukcji BHP i zakładowych, według instrukcji prowadzenia robót przy pracach energetycznych, w pasie drogi publicznej i wg kodeksu drogowego.

6. Wskazanie środków technicznych i organizacyjnych zapobiegających niebezpieczeństwom wynikającym z wykonawania robót budowanych w strefach szczególnego zagrożenia lub w ich sąsiedztwie w tym zapewniających bezpieczną i sprawną komunikację, umożliwiającą szybką ewakuację na wypadek pożaru , awarii i innych zagrożeń.

- Roboty budowlane powinny być prowadzone wg zasad określonych w Rozporządzeniu Ministra Infrastruktury z dn. 06.02.2003r w sprawie bezpieczeństwa i higieny pracy podczas wykonywania robót budowlanych (Dz. U. nr 47 poz. 401 z 2003r).
- Teren, na którym odbywa się budowa należy odpowiednio oznakować i zabezpieczyć.
- Przed przystąpieniem do robót budowlanych pracownicy powinni być zapoznani z zakresem budowy i poinstruowani o bezpiecznym sposobie ich wykonania.
- Należy przestrzegać zakazu przebywania osób postronnych w rejonie prowadzonych prac.
- Pracownicy biorący udział w pracach na wysokościach powinni mieć odpowiednie badania lekarskie.
- Sprzęt stosowany do prowadzenia i realizacji prac powinien mieć odpowiednie dokumenty i zaświadczenia o dopuszczeniu go do użytkowania.
- Roboty muszą być prowadzone zgodnie z Prawem Budowlanym, Prawem Energetycznym, przepisami Bezpieczeństwa i Higieny Pracy.
- Nowo wybudowane urządzenia elektryczne muszą być włączone po dokonaniu pomiarów, badań i sprawdzeń.
- Przyłączenia nowych urządzeń do sieci zasilającej może wykonać osoba uprawniona lub pod nadzorem osoby uprawnionej w porozumieniu z właścicielem sieci zasilającej.
- Szczególną uwagę należy zwrócić podczas podłączania przewodów energetycznych do sieci elektroenergetycznej, stawiania słupów oświetleniowych oraz prac ziemnych przy czynnych instalacjach podziemnych.
- Pracownicy wykonujący roboty w pasach drogowych powinni być ubrani w kamizelki odblaskowe.

Zgodnie z art. 21a ustawy Prawo budowlane i Rozporządzeniem Ministra Infrastruktury Dz 120 poz 1125, 1126 roboty budowlane objęte w.w. projektem linii energetycznych podlegają obowiązkowi wykonania planu bezpieczeństwa i ochrony zdrowia przed rozpoczęciem budowy, gdzie wskazane będą środki techniczne i organizacyjne dla wykonania w sposób bezpieczny robót budowlanych.

Jednostka projektowa:

ASELPROJ. Andrzej Sucharzewski
ul. Sobieskiego 5 lok. 27
26-600 Radom
tel: (+48) 602 728 682
e-mail: andrzejs45@op.pl
NIP: 796-140-65-40
Regon: 141801222

8. WYKAZ UZGODNIEŃ

8.1 Decyzja nr 15/2019 o ustaleniu lokalizacji inwestycji celu publicznego wydana przez Wójta Gminy Pionki z dn. 29.07.2019 — str. 47-51

8.2 Warunki techniczne zasilania ośw. ulicznego (rozbudowa istn. oświetlenia ulicznego) w m. Adolfin gm. Pionki – zasilanie zalicznikowe ze stacji transf. „Adolfin 2" — str. 52

8.3 Uzgodnienie z ZUDP Radom - Protokół nr GKN.6630.316.2019 z dn. 2019.09.25 — str. 53-57

8.4 Uzgodnienie z UG Pionki — str. 58

WÓJT
GMINY PIONKI

Pionki, dnia 29.07.2019 r.

Znak. IGP. 6733.09.2019

DECYZJA NR 15/ 2019
o ustaleniu lokalizacji inwestycji celu publicznego

Na podstawie art. 50 ust. 1 i 2, art. 51 ust.1 pkt 2 ustawy z dnia 27 marca 2003 r. ***o planowaniu i zagospodarowaniu przestrzennym*** (t.j. Dz. U. z 2018 r. poz. 1945 ze zm.) w związku z art. 4 ust. 2 pkt 1 tejże ustawy, stosownie do art. 6 pkt 2 ustawy z dnia 21 sierpnia 1997 roku ***o gospodarce nieruchomościami*** (t.j. Dz. U. z 2018 r. poz. 2204 ze zmianami), rozporządzenia Ministra Infrastruktury z dnia 26 sierpnia 2003 roku ***w sprawie oznaczeń i nazewnictwa stosowanych w decyzji o ustaleniu lokalizacji inwestycji celu publicznego oraz w decyzji o warunkach zabudowy*** oraz art. 104 i 106 ustawy z dnia 14 czerwca 1960 r. ***Kodeksu postępowania administracyjnego*** (t.j. Dz. U. z 2018 r. poz. 2096 ze zmianami),

po uzgodnieniu stosownie do :

art. 53 ust. 4 pkt 6, 8, powołanej na wstępie ustawy :

- ze Starostą Radomskim, w imieniu którego działa Wydział Geodezji, Kartografii, Katastru i Nieruchomości Starostwa Powiatowego w Radomiu, w sprawach ochrony gruntów rolnych w odniesieniu do gruntów wykorzystywanych na cele rolne i leśne w rozumieniu przepisów ustawy o gospodarce nieruchomościami – Uzgodnienie projektu decyzji zgodnie z art. 53, ust 5 ustawy z dnia 27 marca 2003r. o planowaniu i zagospodarowaniu przestrzennym (Dz. U. Nr 80, z 2003 r. poz. 717 z późniejszymi zmianami),
- z Państwowym Gospodarstwem Wodnym Wody Polskie, w imieniu którego działa Dyrektor Zarządu Zlewni w Radomiu (Nadzór Wodny w Kozienicach), w sprawach melioracji wodnych w odniesieniu do gruntów wykorzystywanych na cele rolne i leśne w rozumieniu przepisów ustawy o gospodarce nieruchomościami – Uzgodnienie projektu decyzji zgodnie z art. 53, ust 5 ustawy z dnia 27 marca 2003r. o planowaniu i zagospodarowaniu przestrzennym (Dz. U. Nr 80, z 2003 r. poz. 717 z późniejszymi zmianami),
- z Regionalnym Dyrektorem Ochrony Środowiska, w imieniu którego działa Regionalna Dyrekcja Ochrony Środowiska Wydział Spraw Terenowych II w Radomiu, w odniesieniu do obszarów objętych ochroną na podstawie przepisów o ochronie przyrody (obszar Natura 2000- PLB140013) i realizacji inwestycji w granicach otuliny Kozienickiego Parku Krajobrazowego – Uzgodnienie projektu decyzji zgodnie z art. 53, ust 5 pkt 5c ustawy z dnia 27 marca 2003r. o planowaniu i zagospodarowaniu przestrzennym (Dz. U. Nr 80, z 2003 r. poz. 717 z późniejszymi zmianami),

a także po dokonaniu analizy warunków i zasad zagospodarowania terenu oraz jego zabudowy, wynikających z przepisów odrębnych oraz stanu faktycznego i prawnego terenu, na którym przewiduje się realizację inwestycji

ustalam

na rzecz **Gminy Pionki** ul. Zwycięstwa 6a 26-670 Pionki

lokalizację inwestycji celu publicznego

na działkach i części działek o nr geodezyjnych **7/22, 7/14, 8/2, 8/16, 243/1, 243/3, 8/10, 226, 8/13, 9/3, 9/7, 9/11, 9/6, 9/5, 10/8, 10/10, 10/11, 10/3, 10/12, 10/13, 10/7, 12/3, 12/28, 12/21, 12/23, 12/26, 12/6, 12/7, 12/8, 12/9, 13/18, 237/4** (obręb 0019 Adolfin) położonych w miejscowości **Adolfin** na terenie gminy Pionki

jako zamierzenie polegające

na budowie oświetlenia drogowego w miejscowości **Adolfin**, gmina Pionki.

1. **Granice terenów objętych planowaną inwestycją :**

Granice terenów inwestycji oznaczono na załączniku graficznym Nr 1 do niniejszej decyzji liniami rozgraniczającymi oznaczonymi w punktach granicznych literami.
Obejmują one części działek o nr geodezyjnych :

obręb 0019 Adolfin
7/22, 7/14, 8/2, 8/16, 243/1, 243/3, 8/10, 226, 8/13, 9/3, 9/7, 9/11, 9/6, 9/5, 10/8, 10/10, 10/11, 10/3, 10/12, 10/13, 10/7, 12/3, 12/28, 12/21, 12/23, 12/26, 12/6, 12/7, 12/8, 12/9, 13/18, 237/4.

2. **Rodzaj inwestycji:**

Obiekty infrastruktury technicznej.

Budowa linii oświetlenia drogowego n/n na konstrukcjach wsporczych wykonanych z żerdzi żelbetowych typu ŻN-10/200 (h-10 m) oraz wirowanych typu E-10, 5/4, 3 (h=10,5 m) z zastosowaniem przewodów izolowanych typu AsxSn2x35 mm^2 (z układem pomiarowo-rozliczeniowym) o długości około 570 m. Oprawy ledowe o mocy znamionowej 90W montowane na wysięgnikach. Mocowanie wysięgnika z oprawą na wysokościach dostosowanych do wysokości przebiegających linii elektroenergetycznych. Dopuszcza się zastosowanie innych opraw.
Lokalizacja słupów ok. 1 m od utwardzonej nawierzchni drogi, średnio co 41 m od siebie.
Realizacja planowanego zamierzenia inwestycyjnego na warunkach określonych przez RZE Kozienice ul. Przemysłowa 11, 26-900 Kozienice.

3. Warunki i szczegółowe zasady zagospodarowania terenu oraz jego zabudowy wynikające z przepisów odrębnych, a w szczególności w zakresie:

a) warunków i wymagań ochrony i kształtowania ładu przestrzennego:

Budowa linii elektroenergetycznej napowietrznej niskiego napięcia należy poprowadzić w sposób niekolidujący z istniejącym i projektowanym zagospodarowaniem. Roboty należy prowadzić w technologii zmechanizowanej lub ręcznej systemem liniowym zgodnie z przepisami szczególnymi, w tym branżowymi i na warunkach określonych przez dysponenta sieci elektroenergetycznych.
Przy lokalizacji nowoprojektowanych słupów należy uwzględnić docelowe linie rozgraniczające drogi gminnej.

b) ochrony środowiska i zdrowia ludzi oraz dziedzictwa kulturowego i zabytków oraz dóbr kultury współczesnej :

Tereny lokalizacji inwestycji leżą w granicach otuliny Kozienickiego Parku Krajobrazowego imienia Profesora Ryszarda Zaręby. Zakazy zawarte w rozporządzeniu Nr 11 Wojewody Mazowieckiego z dnia 04 kwietnia 2005 roku w sprawie Kozienickiego Parku Krajobrazowego imienia Profesora Ryszarda Zaręby (Dz. Urz. Woj. Mazowieckiego Nr 75 poz. 1980 z dnia 09 kwietnia 2005 roku) planowanej inwestycji nie dotyczą.
Planowane przedsięwzięcie zgodnie z rozporządzeniem Rady Ministrów z dnia 09 listopada 2010 roku w sprawie przedsięwzięć mogących znacząco oddziaływać na środowisko (Dz. U. z 2016 r. poz. 71 - tekst jednolity), nie jest zaliczone do przedsięwzięć, które mogą wymagać sporządzenia raportu o oddziaływaniu przedsięwzięcia na środowisko.
Na podstawie rozporządzenia Ministra Środowiska z dnia 12 stycznia 2011 roku w sprawie obszarów specjalnej ochrony ptaków (Dz. U. Nr 25 poz. 133) tereny planowanej inwestycji leżą w granicach obszaru specjalnej ochrony ptaków (OSO) oznaczonego „Ostoja Kozienicka" (kod obszaru PLB140013 - §2 pkt 63 niniejszego rozporządzenia). Stosownie do „Listy obszarów mających znaczenie dla Wspólnoty" tereny planowanej inwestycji leżą także w granicach obszaru, na którym w ramach europejskiej sieci ekologicznej Natura 2000 przewiduje się utworzenie specjalnego obszaru ochrony „Puszcza Kozienicka" (kod PLH140035) spełniającego kryteria określone w rozporządzeniu Ministra Środowiska z dnia 13.04.2010 r. w sprawie siedlisk przyrodniczych oraz gatunków będących przedmiotem zainteresowania Wspólnoty, a także kryteriów wyboru obszarów kwalifikujących się do uznania lub wyznaczenia jako obszary Natura 2000 (Dz. U. Nr 77 poz. 510).
W ramach Natura 2000 zabrania się, zgodnie z art. 33 ust. 1 i 2 ustawy z dnia 16 kwietnia 2004 r. o ochronie przyrody (Dz. U. z 2015 r. poz. 2134 t.j.), podejmowania działań mogących w znaczący sposób pogorszyć stan siedlisk przyrodniczych oraz siedlisk gatunków roślin i zwierząt, a także w znaczący sposób wpłynąć negatywnie na gatunki, dla których ochrony zostały wyznaczone obszary Natura 2000.
Zdaniem organu ustalającego warunki zabudowy przedmiotowa decyzja nie naruszy ustaleń art. 33 ustawy z dnia 16 kwietnia 2004 r. o ochronie przyrody.

W przypadku dokonania odkrycia, podczas prac ziemnych kopalnych szczątków roślin lub zwierząt należy powiadomić Wojewodę lub Wójta Gminy. Na terenie planowanej inwestycji nie występują inne obszary i obiekty prawnie chronione. Nie obejmują więc go nakazy, zakazy, dopuszczenia i ograniczenia w zagospodarowaniu terenu wynikające z potrzeb ochrony środowiska i ochrony przyrody, o których mowa w ustawie z dnia 27 kwietnia 2001 r. - Prawo ochrony środowiska / Dz. U. Nr 62, poz. 627 z późniejszymi zmianami/ i ustawie z dnia 16 kwietnia 2004 r. o ochronie przyrody (Dz. U. Nr 92 poz. 880 z 2004 r.).
Na obszarze gminy Pionki występują stanowiska archeologiczne. O wszelkich znaleziskach, mogących mieć cechy zabytku, odkrytych w trakcie prac ziemnych należy zawiadamiać Wojewódzki Oddział Służby Ochrony Zabytków Woj. Mazowieckiego – Delegatura w Radomiu, przerywając prace ziemne lub budowlane do czasu uzyskania na nie zgody w/w oddziału.
Po wykonaniu inwestycji teren przywrócić do stanu pierwotnego.

c) obsługi w zakresie infrastruktury technicznej i komunikacji:

Obsługa terenów inwestycji drogą gminną.
Lokalizację nowych słupów należy przewidzieć w sposób niekolidujący z planowanymi pasami drogowymi.
Skrzyżowania, odległości projektowanych linii energetycznych i złączy pomiarowych od innych elementów infrastruktury technicznej oraz zabezpieczenia linii zgodnie z warunkami technicznymi i przepisami szczególnymi – branżowymi.
Inwestycja nie wymaga obsługi innych rodzajów infrastruktury technicznej.

d) wymagań dotyczących ochrony interesów osób trzecich:

Przewidywana inwestycja winna być zaprojektowana z zachowaniem interesów osób trzecich, w sposób który w stosunku do nieruchomości sąsiednich nie będzie:
- pozbawiał ich dostępu do drogi publicznej;
- pozbawiał ich możliwości korzystania z wody, kanalizacji, energii elektrycznej i cieplnej oraz środków łączności;
- powodował uciążliwości związanych z hałasem, wibracjami, zakłóceniami elektrycznymi i promieniowaniem;
- powodował zanieczyszczanie powietrza, wody i gleby.

e) ochrony obiektów budowlanych na terenach górniczych :

Tereny górnicze w miejscu planowanej inwestycji nie występują.

4. Linie rozgraniczające teren inwestycji :

Linie rozgraniczające tereny inwestycji przedstawiono na załączniku graficznym nr 1 liniami ciągłymi oznaczonymi w punktach granicznych literami **A,B,C,D,E,A, F,G,H,I,F.**

Integralną częścią decyzji jest :

- załącznik graficzny **Nr 1** w skali 1: 1000,

Do decyzji dołączono orientację wykonaną w skali 1 : 10 000.

5. Wymagania formalne :

Projekt budowlany oraz projektowana inwestycja winny spełniać pozostałe, nie określone w niniejszej decyzji warunki, a zawarte w:
- *ustawie z dnia 7 lipca 1994 r.* ***Prawo budowlane*** *(t.j. Dz. U. z 2018 r. poz. 1202 ze zmianami);*
- *rozporządzeniu Ministra Infrastruktury z dnia 12 kwietnia 2002 r.* ***w sprawie warunków technicznych, jakim powinny odpowiadać budynki i ich usytuowanie*** *(t.j. Dz. U. z 2015 r. poz. 1422 ze zmianami);*
- *ustawie z dnia 23 lipca 2003 r.* ***o ochronie zabytków i opiece nad zabytkami*** *(t.j. Dz. U. z 2018 r. poz. 2067 ze zm.);*
- *ustawie z dnia 16 kwietnia 2004 r.* ***o ochronie przyrody*** *(t.j. Dz. U. 2018 r. poz. 1614 ze zm.);*
- *ustawie z dnia 27 kwietnia 2001 r.* ***Prawo ochrony środowiska*** (t.j. Dz. U. z 2018 r. poz. 799 ze zmianami*);*
- *ustawa z dnia 18 lipca 2001 roku* ***Prawo wodne*** *(t.j. Dz. U. z 2018 r. poz. 2268 ze zmianami);*

- *ustawie z dnia 10 kwietnia 1997 r.* ***Prawo energetyczne*** *(t.j. Dz. U. z 2018 r. poz. 755 ze zmianami) wraz z aktami wykonawczymi,*
- *ustawa z dnia 14 grudnia 2012 r.* ***o odpadach*** *(t.j. Dz. U. z 2018 r. poz. 992 ze zmianami);*
- *ustawie z dnia 03 lutego 1995 r.* ***o ochronie gruntów rolnych i leśnych*** *(t.j. Dz. U. z 2017 r. poz. 1161);*
- *ustawie z dnia 21 sierpnia 1997 roku* ***o gospodarce nieruchomościami*** *(t.j. Dz. U. z 2018 r. poz. 2204 ze zmianami);*
- *ustawie z dnia 14 marca 1985 r.* ***o Państwowej Inspekcji Sanitarnej*** *(t.j. Dz. U. z 2019 r. poz. 59);*
- *ustawie z dnia 20 lipca 1991 r.* ***o Inspekcji Ochrony Środowiska*** *(Dz. U. Nr 112 poz. 982 z 2002 r.-tekst jednolity z późniejszymi zmianami;)*
- *ustawie z dnia 21 marca 1985 r.* ***o drogach publicznych*** *(t.j. Dz. U. z 2018 r. poz. 2068);*
- *rozporządzeniu Ministra Transportu i Gospodarki Morskiej z dnia 02 marca 1999 r.* ***w sprawie warunków technicznych, jakim powinny odpowiadać drogi publiczne i ich usytuowanie*** *(Dz. U. z 2016 r. poz.124 t.j.);*
- *ustawie z dnia 24 sierpnia 1991r.* ***o ochronie p/pożarowej*** *(t.j. Dz. U. z 2018 r. poz. 620);*
- *rozporządzeniu Ministra Spraw Wewnętrznych i Administracji z dnia 07 czerwca 2010 r.* ***w sprawie ochrony p/pożarowej budynków, innych obiektów budowlanych i terenów*** *(Dz.U. poz. 719) wraz ze zmianami (Dz.U z 2019 r. poz. 67);*
- *rozporządzeniu Ministra Spraw Wewnętrznych i Administracji z dnia 24 lipca 2009 r.* ***w sprawie p/pożarowego zaopatrzenia w wodę oraz dróg pożarowych*** *(Dz. U. Nr 124 poz. 1030 z 2009 r.);*
- *rozporządzeniu Ministra Spraw wewnętrznych i Administracji z dnia 02 grudnia 2015 r.* ***w sprawie uzgadniania proj. budowlanego pod względem ochrony p/pożarowej*** *(Dz. U. z 2015r. poz. 2117.);*
- *zarządzeniu Ministra Górnictwa i Energetyki z dnia 28 stycznia 1985 roku* ***w sprawie szczegółowych wytycznych projektowania i eksploatacji urządzeń elektroenergetycznych w zakresie ochrony ludzi i środowiska przed oddziaływaniem pola elektromagnetycznego*** *(MP Nr 3 poz. 24 z 1985 r.)*
- *norma PN-E-05100-1 z marca 1998 roku* ***„Elektroenergetyczne linie napowietrzne. Projektowanie i budowa";***
- *innych przepisach obowiązującego prawa, właściwych w sprawie.*

Projekt budowlany winien ponadto zostać uzgodniony z organami właściwymi w sprawie, na podstawie przepisów obowiązującego prawa.

Decyzja niniejsza jest ważna :

do dnia jej wygaszenia odrębną decyzją jeżeli :
- inny wnioskodawca uzyskał pozwolenia na budowę
- dla tego terenu uchwalono plan miejscowy, którego ustalenia są inne niż w wydanej decyzji.

Wygaśnięcie decyzji stwierdza organ który ją wydał w trybie art. 162 § 1pkt 1 KPA.

UZASADNIENIE :

Postępowanie w przedmiotowej sprawie wszczęto na wniosek firmy ASELPROJ Andrzej Sucharzewski działajacej z upoważnienia Gminy Pionki ul. Zwycięstwa 6a, 26-670 Pionki.
Planowana inwestycja stosownie do rozporządzenia Rady Ministrów z dnia 09 listopada 2010 roku w sprawie określenia rodzajów przedsięwzięć mogących znacząco oddziaływać na środowisko (Dz. U. Nr 216 poz. 71 -tekst jednolity) nie jest zaliczona do przedsięwzięć wymagających przeprowadzenia postępowania w sprawie oceny oddziaływania na środowisko.
Tereny inwestycji położone są w granicach otuliny Kozienickiego Parku Krajobrazowego imienia Profesora Ryszarda Zaręby. Zakazy zawarte w rozporządzeniu Nr 11 Wojewody Mazowieckiego z dnia 04 kwietnia 2005 roku w sprawie Kozienickiego Parku Krajobrazowego imienia Profesora Ryszarda Zaręby (Dz. Urz. Woj. Mazowieckiego Nr 75 poz. 1980 z dnia 09 kwietnia 2005 roku) planowanej inwestycji nie dotyczą.
Na podstawie rozporządzenia Ministra Środowiska z dnia 12 stycznia 2011 roku w sprawie obszarów specjalnej ochrony ptaków (Dz. U. Nr 25 poz. 133) tereny planowanej inwestycji leżą w granicach obszaru specjalnej ochrony ptaków (OSO) oznaczonego „Ostoja Kozienicka" (kod obszaru PLB140013 - §2 pkt 63 niniejszego rozporządzenia). Stosownie do „Listy obszarów mających znaczenie dla Wspólnoty" tereny planowanej inwestycji leżą także w granicach obszaru, na którym w ramach europejskiej sieci ekologicznej Natura 2000 przewiduje się utworzenie specjalnego obszaru ochrony „Puszcza Kozienicka" (kod PLH140035) spełniającego kryteria określone w rozporządzeniu Ministra Środowiska z dnia 13.04.2010 r. w sprawie siedlisk przyrodniczych oraz gatunków będących przedmiotem zainteresowania Wspólnoty, a także kryteriów wyboru obszarów kwalifikujących się do uznania lub wyznaczenia jako obszary Natura 2000 (Dz. U. Nr 77 poz. 510).

Celem wyznaczenia wskazanych obszarów w ramach tworzenia ekologicznej sieci Natura 2000 ma być ochrona różnorodności biologicznej na terytorium krajów członkowskich Unii Europejskiej tworząc system obszarów, chroniących najcenniejsze siedliska oraz gatunki fauny i flory na ich terytorium. W myśl wytycznych dyrektyw ochronę obszarów SOO i OSO można będzie realizować poprzez przewidziane ustawą o ochronie przyrody formy ochrony obszarowej, takie jak np. parki krajobrazowe z otulinami. Taką właśnie formą ochrony obszarowej (Kozienicki Park Krajobrazowy) analizowany teren jest już objęty.
Wyznaczenie obszarów SOO i OSO nie oznacza automatycznego objęcia ścisłą ochroną, tzn. wyłączenia z działalności gospodarczej, czego potwierdzeniem jest art. 36 ustawy z dnia 16 kwietnia 2004 roku o ochronie przyrody. Do czasu prawnego wyznaczenia terenów w ramach Natura 2000 decyzja zabrania zgodnie z art. 33 ust. 1 i 2 ustawy z dnia 16 kwietnia 2004 r. o ochronie przyrody (Dz. U. Nr 92 poz. 880 z 2004 r.) podejmowania działań mogących w znaczący sposób pogorszyć stan siedlisk przyrodniczych oraz siedlisk gatunków roślin i zwierząt.
Przyjmuje się, że realizacja planowanej inwestycji w granicach terenów zurbanizowanych, nie będzie miała wpływu na stan zasobów obszarów chronionych, w tym nie będzie zagrażać zachowaniu siedlisk przyrodniczych, roślin lub zwierząt oraz nie będzie wpływać w sposób istotny negatywnie na gatunki roślin i zwierząt, dla których ma być wyznaczony obszar Natura 2000.
Na obszarze inwestycji nie występują inne obszary lub obiekty objęte ochroną prawną na podstawie przepisów szczególnych. Nie występują więc nakazy, zakazy, ograniczenia z nich wynikające.
Ponadto w związku z istniejącymi uwarunkowaniami, przepisami szczególnymi i przeprowadzoną analizą stanowiącą załącznik nr 2 do niniejszej decyzji, projekt decyzji został uzgodniony w niezbędnym zakresie z organami wymienionymi na wstępie decyzji.
Jednocześnie planowana inwestycja nie będzie położona w miejscowości uzdrowiskowej, nie będzie leżeć w granicach obszarów objętych ochroną konserwatorską, nie będzie leżeć w granicach pasa technicznego-ochronnego oraz morskich portów i przystani, nie będzie leżeć na terenach górniczych, nie będzie leżeć na terenach narażonych osuwaniem się mas ziemnych, nie będzie leżeć w granicach parku narodowego i jego otuliny, nie będzie leżeć na obszarach wyznaczonych w planach miejscowych które utraciły moc pod inwestycje celu publicznego o znaczeniu krajowym, nie będzie leżeć na obszarach wyznaczonych w planach miejscowych które utraciły moc pod inwestycje celu publicznego o znaczeniu ponad lokalnym, a także inwestycja nie jest zaliczona do przedsięwzięcia wymagającego uzyskania pozwolenia wodno-prawnego do wydania którego organem właściwym jest ministrem do spraw gospodarki wodnej albo dyrektor regionalnego zarządu gospodarki wodnej Państwowego Gospodarstwa Wodnego Wody Polskie, lokalizacją nowego zakładu w rozumieniu art. 243a pkt 4 ustawy z dnia 27 kwietnia 2001 r. – Prawo ochrony środowiska lub zmianą w istniejącym zakładzie o zwiększonym ryzyku lub zakładzie o dużym ryzyku wystąpienia poważnej awarii przemysłowej.
Dlatego projekt decyzji nie podlega uzgodnieniu z :

- ministrem właściwym do spraw zdrowia w odniesieniu do inwestycji lokalizowanych w miejscowościach uzdrowiskowych, zgodnie z odrębnymi przepisami - art. 53 ust. 4 pkt 1 ustawy o planowaniu i zagospodarowaniu przestrzennym,
- wojewódzkim konserwatorem zabytków w odniesieniu do obszarów i obiektów objętych formami ochrony zabytków, o których mowa w art. 7 ustawy z dnia 23 lipca 2003 r. o ochronie zabytków i opiece nad zabytkami oraz ujętych w gminnej ewidencji zabytków - art. 53 ust. 4 pkt 2 ustawy o planowaniu i zagospodarowaniu przestrzennym,
- dyrektorem właściwego urzędu morskiego w odniesieniu do obszarów pasa technicznego, pasa ochronnego oraz morskich portów i przystani - art. 53 ust. 4 pkt 3 ustawy o planowaniu i zagospodarowaniu przestrzennym,
- właściwym organem nadzoru górniczego w odniesieniu do terenów górniczych w zakresie art. 53 ust. 4 pkt 4 ustawy o planowaniu i zagospodarowaniu przestrzennym,
- właściwym organem administracji geologicznej w odniesieniu do terenów zagrożonych osuwaniem się mas ziemnych - art. 53 ust. 4 pkt 5 ustawy o planowaniu i zagospodarowaniu przestrzennym,
- dyrektorem parku narodowego w odniesieniu do obszarów położonych w granicach parku i jego otuliny - art. 53 ust. 4 pkt 7 ustawy o planowaniu i zagospodarowaniu przestrzennym,
- wojewodą, marszałkiem województwa oraz starostą w zakresie zadań rządowych albo samorządowych, służących realizacji inwestycji celu publicznego, o których mowa w art. 48 – w odniesieniu do terenów, przeznaczonych na ten cel w planach miejscowych, które utraciły moc na podstawie art. 67 ustawy o której mowa w art. 88 ust. 1 - art. 53 ust. 4 pkt 10 ustawy o planowaniu i zagospodarowaniu przestrzennym,
- wojewodą, marszałkiem województwa, regionalnym dyrektorem ochrony środowiska oraz starostą w zakresie art. 53 ust. 4 pkt 10a ustawy o planowaniu i zagospodarowaniu przestrzennym,
- ministrem właściwym do spraw gospodarki wodnej albo dyrektorem regionalnego zarządu gospodarki wodnej Państwowego Gospodarstwa Wodnego Wody Polskie w zakresie art. 53 ust. 4 pkt 11 ustawy o planowaniu i zagospodarowaniu przestrzennym,
- właściwym organem Państwowej Straży Pożarnej i wojewódzkim inspektorem ochrony środowiska w zakresie art. 53 ust. 4 pkt 12 ustawy o planowaniu i zagospodarowaniu przestrzennym.

Biorąc pod uwagę powyższe organ nie miał podstaw prawnych do odmowy wydania decyzji.

Z up. WÓJTA
inż. Dariusz Kustra
Kierownik Referatu Inwestycji i Gospodarki Przestrzennej

POUCZENIE :

Od niniejszej decyzji służy stronom odwołanie do Samorządowego Kolegium Odwoławczego w Radomiu, składane za pośrednictwem Wójta Gminy Pionki, w terminie do 14 dni od daty jej doręczenia, z przywołaniem znaku sprawy.
Odwołanie od decyzji zgodnie z art. 53 ust. 6 ustawy o planowaniu i zagospodarowaniu przestrzennym powinno zawierać zarzuty odnoszące się do decyzji, określać istotę i zakres żądania będącego przedmiotem odwołania oraz wskazywać dowody uzasadniające to żądanie.

Zgodnie z art. 58 ust 2 ustawy z dnia 27 marca 2003 r. o planowaniu i zagospodarowaniu przestrzennym (Dz. U. Nr 80, z 2003 r. poz. 717 z późniejszymi zmianami) jeżeli decyzja wywołuje skutki, o których mowa w art. 36 ustawy o planowaniu i zagospodarowaniu przestrzennym, przepisy art. 36 oraz art. 37 tejże ustawy stosuje się odpowiednio.

Zgodnie z art. 50 ust. 4 ustawy z dnia 27 marca 2003 r. o planowaniu i zagospodarowaniu przestrzennym (Dz. U. Nr 80, z 2003 r. poz. 717 z późniejszymi zmianami) projekt niniejszej decyzji przygotowała osoba wpisana na listę samorządu zawodowego architektów.

Do wniosku o pozwolenie na budowę należy dołączyć:

1.Projekt budowlany wraz z opiniami, uzgodnieniami i pozwoleniami wymaganymi przepisami szczególnymi.
2.Dowódy potwierdzające prawo wejścia na nieruchomości.
3.Prawomocną decyzję o ustaleniu lokalizacji inwestycji celu publicznego.

Otrzymują:

1. Gmina Pionki ul. Zwycięstwa 6a, 26-670 Pionki.
2. ASELPROJ Andrzej Sucharzewski ul. Sobieskiego 5/27, 26-600 Radom
3. Właściciele działek będący stronami w sprawie wg wykazu.
4. a/a.

Decyzja niniejsza jako nie zaskarżona
w trybie i terminie ustawowo zakreślonym
stała się ostateczna
w dniu 2019 -08- 27
i podlega wykonaniu
Pionki, dnia 2019 -08- 28

Z up. WÓJTA
Andrzej Drózd
Inspektor d/s Inwestycji i Remontów

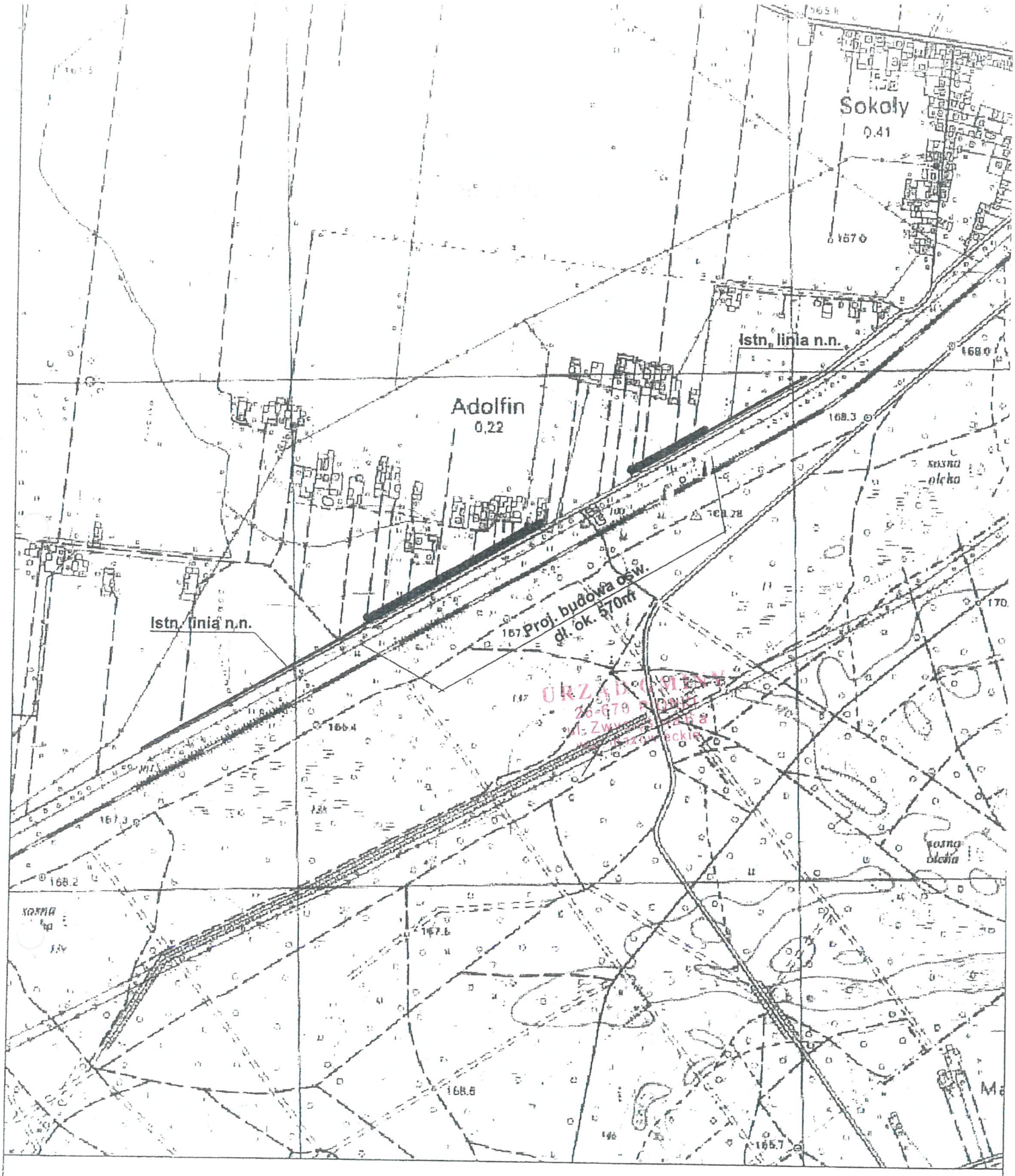

ORIENTACJA – SKALA 1 : 10 000

LOKALIZACJA PLANOWANEJ INWESTYCJI
ZNAK SPRAWY : IGP. 6733.09.2019

Tytuł projektu

Budowa oświetlenia drogowego w m. Adolfin gm. Pionki

Tytuł rysunku

ORIENTACJA

Skala: 1:10 000

Nr rys.: 1

MAPA ZASADNICZA
Adolfin

Jednostka ewidencyjna: 142508_2 - PIONKI-GMINA
Obręb: 0019 - Adolfin

skala 1 : 1000

Obw. nr 4 - latn. linia rozdzielcza zasilania ze sieci trawf. 15/0,4kV "Adolfin 2" - przewód AaXSn 4x70mm²

Obw. nr 4 - latn. linia rozdzielcza AaXSn4x70mm² oraz linia odeg. AaXSn2x50mm² - zasilanie ze sieci trawf. 15/0,4kV "Adolfin 2"

latn. 1xSSO-0,4kV udzw. R2/S2

latn. szafka odew. SOM-1

A

B

C

D

E

F

G

H

Proj. 1xSSO-0,4kV odg. udzw. R2/S2

Proj. 1xSSO-0,4kV proj. udzw. R2/S2

latn. 1xSSO-0,4kV udzw. R2/S2

latn. linia odew. AaXSn 2x35mm² zasilanie ze sieci trawf. 15/0,4kV "Sokoły 2" - obw. nr 1

s.k. Jedlina Lipinska

s.k. Pionki

Obw. nr 4 - Proj. linia odew. AaXSn 2x35mm² dł. 386m 6p=37,5MPa
- zasilanie ze st. tr. "Adolfin 2" wg kat. LnNi-Ensto EN-144

Obw. nr 1 - Proj. linia odew. AaXSn 2x35mm² dł. 166m 6p=37,5MPa
- zasilanie ze st. tr. "Sokoły 2" wg kat. LnNi-Ensto EN-144

ZAŁĄCZNIK GRAFICZNY NR 1

DO DECYZJI NR ..... / 2019
O USTALENIU LOKALIZACJI
INWESTYCJI CELU PUBLICZNEGO
Z DNIA ..... 2019 R.
ZNAK: IGP. 6733.09.2019

SKALA 1 : 500

LEGENDA :

ABCD	OZNACZENIE LITEROWE PUNKTÓW GRANICZNYCH LINII ROZGRANICZAJĄCYCH TERENY INWESTYCJI
	LINIE ROZGRANICZAJĄCE TERENY INWESTYCJI

Charakterystyka inwestycji

Proj. linia napowietrzna niskiego napięcia do 1kV typu AaXSn2x35mm² o długości trasy ok. 555m przeznaczona do zasilania proj. oświetlenia drogowego; proj. słupy oświetleniowe: betonowe typu ZN-10/200 o wysokości 10m oraz strunobetonowe wirowane typu E-10,5/4,3 o wysokości 10,5m i wytrzymałości 4,3kN; proj. oprawy oświetleniowe typu LED o mocy 90W wykonane w II klasie ochronności.

PROJEKT ZAGOSPODAROWANIA TERENU - skala 1:500

1 - 8 - granice terenu objętego wnioskiem o decyzję o ustalenie lokalizacji inwestycji celu publicznego oraz obszar, na który inwestycja będzie oddziaływać:
- budowa napowietrznej linii niskiego napięcia 0,23kV - dł. ok. 555m
- budowa słupów oświetleniowych z oprawami typu LED - szt. 13
Inwestycja projektowana na dz. nr ew.:
7/23, 7/14, 8/2, 8/16, 243/1, 243/3, 8/10, 226, 8/13, 8/3, 8/7, 8/11, 8/6, 8/5, 10/9, 10/10, 10/11, 10/3, 10/12, 10/13, 10/7, 12/3, 12/38, 12/21, 12/23, 12/39, 12/6, 12/7, 12/8, 12/9, 12/18, 237/4
- obręb ew. 0019 Adolfin, jedn. ew. 142508_2 Pionki-Gmina

inż. Andrzej Bartnerowski
Uprawnienia budowlane do projektowania i kierowania robotami budowlanymi w specjalności instalacyjnej w zakresie instalacji elektrycznych i elektroenergetycznych bez ograniczeń
Nr upr. GK-6174/NOW/IA/09

Tytuł projektu
Budowa oświetlenia drogowego w m. Adolfin gm. Pionki

Tytuł rysunku
Trasa proj. linii odew.

Skala: 1:500

Nr rys. 2

PGE Dystrybucja S.A.

PGE Dystrybucja S.A.
Oddział Skarżysko-Kamienna
Rejon Energetyczny Kozienice
26-900 Kozienice, ul. Przemysłowa 11
tel. (48) 611 86 00, fax (48) 611 86 06
e-mail: kozienice.os@pgedystrybucja.pl

Kozienice, 21-09-2015r.

L. dz.RP/MW/222/...../2015

Do: Gmina Pionki
ul. Zwycięstwa 6A
26-670 Pionki

Dotyczy: warunków technicznych zasilania oświetlenia ulicznego na terenie gminy Pionki w miejscowość Adolfin znak RP/MW/222/1150/2015.
Płatnik 11 0007 000 pkt 2

Odpowiadając na złożony wniosek znak RP/MW/222/1150/2015 z dnia 21-09-2015 dotyczący rozbudowy oświetlenia ulicznego w ramach istniejącej mocy przyłączeniowej PGE Dystrybucja S.A. informuje, że wyraża zgodę na powyższą inwestycję pod warunkiem wykonania własnym kosztem i staraniem następujących prac:

1. Wybudować linię oświetleniową o przekroju dobranym do obciążenia i spadku napięcia,
2. Wykonać projekt budowlano-wykonawczy dla projektowanej inwestycji.

Informacje dodatkowe:
Dotychczasowy przydział mocy przyłączeniowej 4 kW dla układu pomiarowego 1-fazowego z zabezpieczeniem 25A pozostaje bez zmian.

Dane techniczne istniejącej sieci elektroenergetycznej niezbędne do wykonania projektu należy uzyskać w siedzibie RE Kozienice, ul. Przemysłowa 11, Wydział Majątku Sieciowego.

Instalacje i urządzenia elektryczne należące do Odbiorcy powinny zapewniać bezpieczeństwo użytkowania, a przede wszystkim ochronę przed porażeniem prądem elektrycznym oraz ochronę przed przepięciami łączeniowymi i atmosferycznymi występującymi w sieci energetycznej, powstaniem pożaru, wybuchem i innymi szkodami. Wszelkie prace winna wykonać osoby posiadające uprawnienia budowlane do prowadzenia robót elektrycznych.
Przed włączeniem do sieci całość inwestycji podlega odbiorowi przez komisję techniczną RE Kozienice.

Z poważaniem

Do wiadomości:
1. adresat
2. a/a

RADOM 2019-09-25

STAROSTA RADOMSKI
ul. Tadeusza Mazowieckiego 7
26 – 600 Radom

ODPIS

PROTOKÓŁ NR GKN.6630.316.2019
NARADY KOORDYNACYJNEJ

Przedmiot narady : TRASY SIECI ELEKTROENERGETYCZNEJ

Wnioskodawca:
ASELPROJ. ANDRZEJ SUCHARZEWSKI

Adres :
26-600 RADOM
SOBIESKIEGO 5/27

Znak sprawy: GKN.6630.316.2019 z dnia: 2019-09-17

Lokalizacja obiektu: ADOLFIN DZ. W/G ZAŁĄCZNIKA, gmina : PIONKI

Narada koordynacyjna odbyła się na zebraniu w Starostwie Powiatowym w Radomiu, Wydział Geodezji, Kartografii, Katastru i Nieruchomości oddział: Powiatowy Ośrodek Dokumentacji Geodezyjnej i Kartograficznej, ul. Graniczna 24.
Data narady: 2019-09-24

Uwagi i zlecenia:

Niniejsza protokół z narady koordynacyjnej nie zwalnia Inwestora od uzyskania z właściwego organu do spraw nadzoru architektoniczno - budowlanego pozwolenia na budowę.

W przypadku robót w pasach drogowych Inwestor zobowiązany jest uzyskać zezwolenie na wejście w pas drogowy od zarządzającego drogą.

1. Przy skrzyżowaniach i zbliżeniach projektowanych sieci od istniejącego uzbrojenia podziemnego, prace ziemne wykonać ręcznie, bez użycia sprzętu zmechanizowanego i pod fachowym nadzorem technicznym zapewnionym przez wykonawcę robót.
2. Inwestor zobowiązany jest zapewnić geodezyjne wytyczenie projektowanych obiektów oraz geodezyjną inwentaryzację powykonawczą zrealizowanych obiektów (przed zasypaniem).
3. Podczas prac należy zwrócić szczególną uwagę na zachowanie w stanie nienaruszonym punktów geodezyjnych, które podlegają ochronie w trybie przepisów ustawy Prawo Geodezyjnego i Kartograficznego (Dz.U.2010.193.1287 z późniejszymi zmianami).
4. Prace ziemne wykonać pod nadzorem przedstawicieli instytucji zarządzających sieciami uzbrojenia terenu, krzyżującymi się i zbliżonymi do uzgadnianego obiektu.

O zamiarze prowadzenia prac ziemnych instytucje branżowe winny być zawiadomione z tygodniowym wyprzedzeniem.

PRZEWODNICZĄCY
narady koordynacyjnej
Z up. STAROSTY
Ewa Wąsik
GEODETA

Integralną część protokołu stanowi lista uczestników narady koordynacyjnej wraz z ewentualnymi uwagami dotyczącymi przedmiotu narady oraz podpisami.

ODPIS

Lista uczestników narady koordynacyjnej przeprowadzonej w dniu 2019-09-24 Znak GKN.6630.316.2019

Lp	Nazwa Instytucji	Uwagi uczestnika narady koordynacyjnej	Imię, Nazwisko uczestnika narady
1	PRZEWODNICZĄCY NARADY KOORDYNACYJNEJ		Z up. STAROSTY Ewa Wąsik GEODETA
2	POWIATOWY ZARZĄD DRÓG PUBLICZNYCH W RADOMIU		
3	GENERALNA DYREKCJA DRÓG KRAJOWYCH I AUTOSTRAD O/ W-A REJON W RADOMIU WSOLA , UL. SPACEROWA 10, GM. JEDLIŃSK		
4	MAZOWIECKI ZARZĄD DRÓG WOJEWÓDZKICH W WARSZAWIE		STARSZY INSPEKTOR mgr Dariusz Kosto
5	ORANGE POLSKA S.A.		nie stawił się
6	PGE DYSTRYBUCJA S. A. ODDZIAŁ SKARŻYSKO-KAMIENNA REJONOWY ZAKŁAD ENERGETYCZNY Kozienice		nie stawił się
7	WOJEWÓDZKI URZĄD OCHRONY ZABYTKÓW W WARSZAWIE DELEGATURA W RADOMIU		nie stawił się
8	WOJEWÓDZKI ZARZĄD MELIORACJI I URZĄDZEŃ WODNYCH W WARSZAWIE		
9	NETIA SA		
10	POLSKA SPÓŁKA GAZOWNICTWA SP. Z O.O. ODDZIAŁ W WARSZAWIE		KIEROWNIK Gazownia w Pionkach Wiesław Karaś
11	URZĄD GMINY Pionki		nie stawił się
12	WNIOSKODAWCA LUB OSOBA UPOWAŻNIONA		nie stawił się

Arkusz 1 z 3

MAPA DLA CELÓW PROJEKTOWYCH (obiekt liniowy)
Skala 1:500

Jednostka ewidencyjna: 142508_2 Pionki-gmina
Obręb: 0019 – Adolfin
Działka: 142508_2.0019.AR_3.237/4
Sekcja: 7.156,24,17.2.4; 17.4.1; 17.4.2; 18.1.1; 18.1.2; 18.1.3
Aktualna w granicach lokalizacji na dzień 25.06.2019r.
Wykonawca: Geodeta Uprawniony Zofia Pomykała Nr upr.11212
Id.zgł: GKN.6642.1.1338.2019
Układ współrzędnych: PL-2000
Układ wysokości: Kronsztadt 86
W KW brak służebności gruntowej
Brak decyzji o warunkach zabudowy

Radom, 04 lipiec 2019r.

Nie wyklucza się w terenie urządzeń podziemnych, dla których brak było informacji branżowych i nie zostały odnalezione w terenie

Poświadcza się, że niniejszy dokument został opracowany na wyniku prac geodezyjnych i kartograficznych, których rezultaty stanowią zasób techniczny w rozumieniu art. 4 pkt 8 ustawy z dnia 17 maja 1989 r. Prawo geodezyjne i kartograficzne (Dz. U. z 2015 r. poz. 520, z późn. zm.) oraz § 2 ust. 1 rozporządzenia Prezesa Rady Ministrów z dnia 9 listopada 2011 r. w sprawie ewidencji materiałów państwowego zasobu geodezyjnego i kartograficznego (Dz. U. z 2011 r. Nr 263, poz. 1572)

Organ prowadzący państwowy zasób geodezyjny i kartograficzny: STAROSTA RADOMSKI
Identyfikator ewidencyjny materiału zasobu – numer techniczny: P.1425.2019.3264
Data wykonania opisanej jednostkowej dla ewidencji materiałów zasobu: 2019-07-29
Imię, nazwisko i podpis osoby reprezentującej organ prowadzący państwowy zasób geodezyjny i kartograficzny: mgr inż. Artur Mielcarz

STAROSTA RADOMSKI
ul. T. Mazowieckiego 7, 26-600 Radom
tel. 48/365-58-01 wew. 416
Dokumentacja projektowa była przedmiotem narady koordynacyjnej przeprowadzonej
dnia 24. WRZ. 2019
w Starostwie Powiatowym w Radomiu, ul. Graniczna 24,
znak sprawy GKN.6630.316.2019
Z up. STAROSTY
Ewa Wróbel
GEODETA

USŁUGI GEODEZYJNE
mgr Zofia Pomykała
26-600 Radom ul.Żeromskiego 31
tel.(48)362-00-50 NIP: 796-140-10-83

GEODEZJA UPRAWNIONY
Zofia Pomykała
26-600 Radom ul.Żeromskiego 31
tel. 48 362 00 50 GK.6642.221
Nr uprawnień 11212

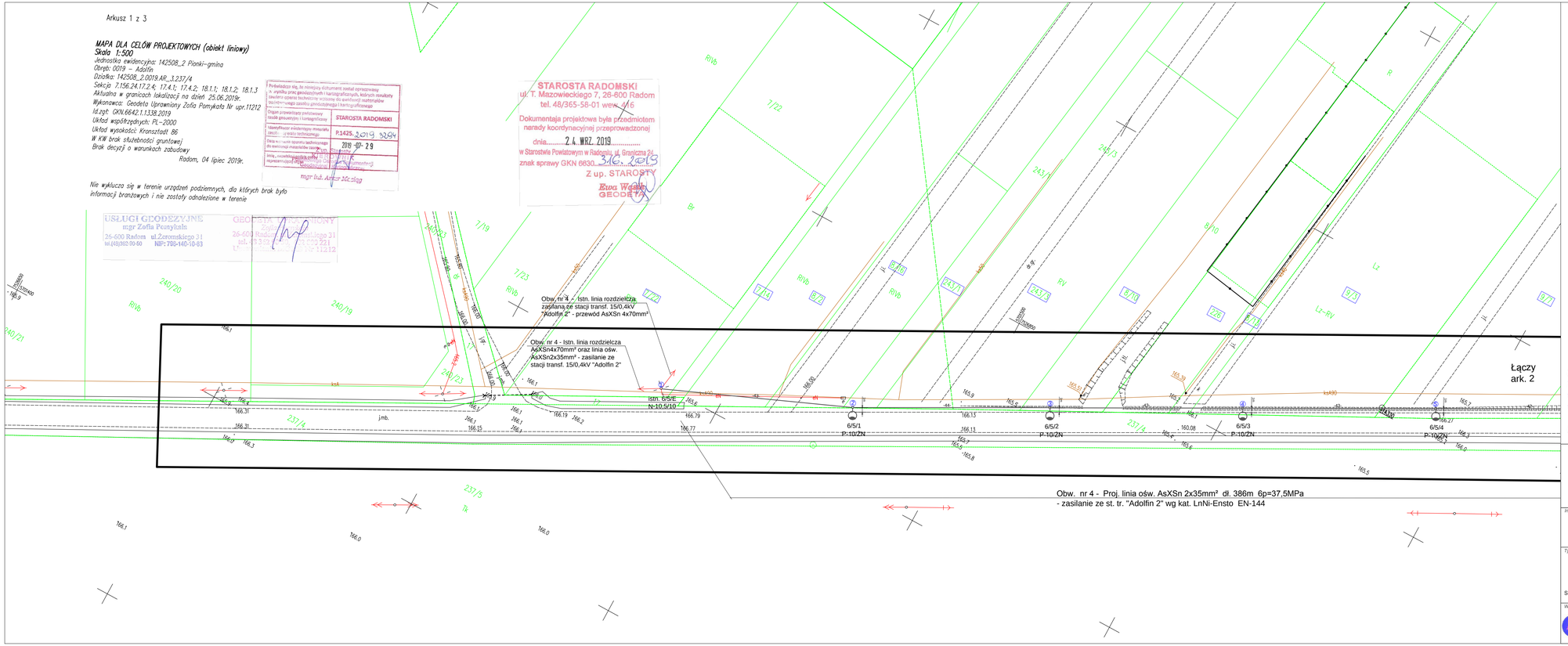

Nr pkt.	Współrzędne x	Współrzędne y
1	5701449,19	7526786,73
2	5701465,84	7526826,28
3	5701486,77	7526865,01
4	5701507,18	7526902,79
5	5701527,64	7526940,66
6	5701547,54	7526977,64
7	5701567,90	7527015,53
8	5701588,27	7527053,40
9	5701608,42	7527091,38
10	5701627,99	7527128,54
11	5701732,03	7527326,52
12	5701750,23	7527360,99
13	5701769,72	7527398,20
14	5701789,12	7527435,44
15	5701809,84	7527472,46

Inwestycja projektowana na dz. nr ew.:
7/22, 7/14, 8/2, 8/16, 243/1, 243/3, 8/10, 226, 8/13, 9/3, 9/7, 9/11, 9/6, 9/5, 10/8, 10/10, 10/11, 10/3, 10/12, 10/13, 10/7, 12/3, 12/28, 12/21, 12/23, 12/26, 12/6, 12/7, 12/8, 12/9, 13/18, 237/4 - obręb ew. 0019 Adolfin, jedn. ew. 142508_2 Pionki - Gmina

Długość proj. linii oświetlenia - 552m

Zasilanie ze stacji transf. 15/0,4kV: "Adolfin 2", "Sokoły 1"

Praca sieci niskiego napięcia w układzie TN-C
Ochrona przed dotykiem pośrednim w układzie j.w.:
- samoczynne wyłączenie w układzie TN-C
- urządzenia wykonane w II klasie ochrony (złącza, przewody, słupy)

Inwestor:
Gmina Pionki
ul. Zwycięstwa 6a
26-670 Pionki

Projektant:
Sprawdzający:
podpis

Tytuł projektu:
PROJEKT WYKONAWCZY
Budowa oświetlenia drogowego w m. Adolfin gm. Pionki - zasilanie ze stacji transf. 15/0,4kV: "Adolfin 2", "Sokoły 2"

Nazwa obiektu budowlanego:
linia ośw. ulicznego napowietrzna niskiego napięcia 0,23kV

Adres obiektu budowlanego:
m. Adolfin gm. Pionki - dz. nr ew.: 7/22, 7/14, 8/2, 8/16, 243/1, 243/3, 8/10, 226, 8/13, 9/3, 9/7, 9/11, 9/6, 9/5, 10/8, 10/10, 10/11, 10/3, 10/12, 10/13, 10/7, 12/3, 12/28, 12/21, 12/23, 12/26, 12/6, 12/7, 12/8, 12/9, 13/18, 237/4 - obręb ew. 0019 Adolfin, jedn. ew. 142508_2 Pionki-Gmina

Wykonawca projektu:
ASELPROJ.
Andrzej Sucharzewski
ul. Sobieskiego 5 m. 27
26-600 Radom,
tel.: 602 728 682 e-mail: andrzejs45@op.pl

Tytuł rys.: Trasa proj. linii oświetlenia drogowego w m. Adolfin gm. Pionki
Skala: 1:500
Nr umowy: 272.14.2019 z dn. 26.04.2019
Branża: EN
Data: 08.2019
Nr rys.: 2

Arkusz 2 z 3

MAPA DLA CELÓW PROJEKTOWYCH (obiekt liniowy)
Skala 1:500
Jednostka ewidencyjna: 142508_2 Pionki--gmina
Obręb: 0019 – Adolfin
Działka: 142508_2.0019.AR_3.237/4
Sekcja: 7.156.24.17.2.4; 17.4.1; 17.4.2; 18.1.1; 18.1.2; 18.1.3
Aktualna w granicach lokalizacji na dzień 25.06.2019r.
Wykonawca: Geodeta Uprawniony Zofia Pomykała Nr upr.11212
Id.zgł: GKN.6642.1.1338.2019
Układ współrzędnych: PL–2000
Układ wysokości: Kronsztadt 86
W KW brak służebności gruntowej
Brak decyzji o warunkach zabudowy

Radom, 04 lipiec 2019r.

Nie wyklucza się w terenie urządzeń podziemnych, dla których brak było informacji branżowych i nie zostały odnalezione w terenie

Po dokonaniu weryfikacji dokumentu zostaje opatrzony w wyniku prac geodezyjnych i kartograficznych, których rezultaty zawiera opinia techniczna wolnym do wykonywania materiałów z zakresu geodezyjnego i kartograficznego

Organ prowadzący państwowy zasób geodezyjny i kartograficzny	STAROSTA RADOMSKI
Identyfikator ewidencyjny materiału zasobu	P.1425.2019.3294
Data wpisu do rejestru państwowego zasobu geodezyjnego i kartograficznego	2019-07-29
Imię i nazwisko osoby sporządzającej opinię techniczną	mgr inż. Artur Szczęsny

z up. Starosty
Geodeta Powiatowy
mgr inż. Artur Szczęsny

STAROSTA RADOMSKI
ul. T. Mazowieckiego 7, 26-600 Radom
tel. 48/365-58-01 wew. 416
Dokumentacja projektowa była przedmiotem narady koordynacyjnej przeprowadzonej dnia 24 WRZ. 2019
w Starostwie Powiatowym w Radomiu, ul. Graniczna 24
znak sprawy GKN 6630.....316.2019
Z up. STAROSTY
Ewa Wojtas
GEODETA

USŁUGI GEODEZYJNE
Zofia Pomykała
26-600 Radom, ul. Żeromskiego 31
tel. 48/362-00-63 NIP: 796-140-10-63

GEODETA UPRAWNIONY
Zofia Pomykała
26-600 Radom, ul. Żeromskiego 31
tel. 48 362 00 63
Uprawnienia zawodowe nr 11212

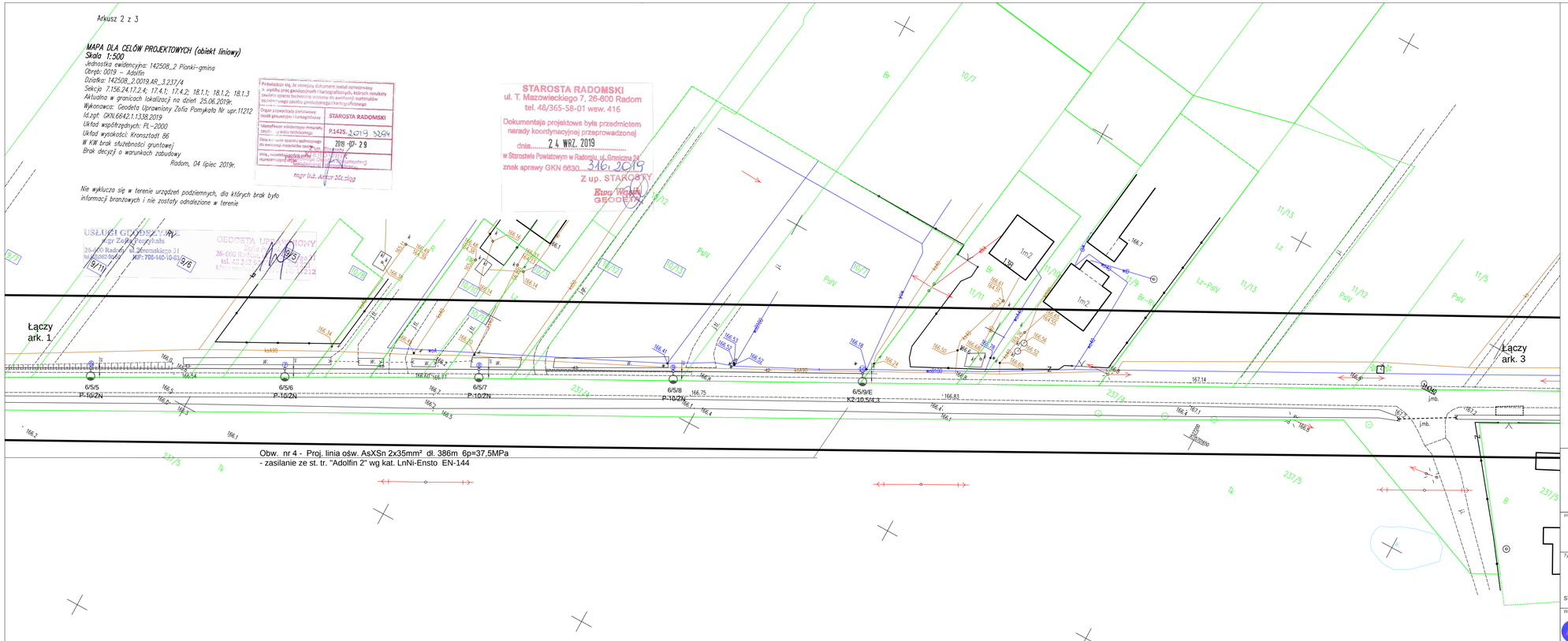

Nr pkt.	Współrzędne x	Współrzędne y
1	5701449,19	7526786,73
2	5701465,84	7526826,28
3	5701486,77	7526865,01
4	5701507,18	7526902,79
5	5701527,64	7526940,66
6	5701547,54	7526977,64
7	5701567,90	7527015,53
8	5701588,27	7527053,40
9	5701608,42	7527091,38
10	5701627,99	7527128,54
11	5701732,03	7527326,52
12	5701750,23	7527360,99
13	5701769,72	7527398,20
14	5701789,12	7527435,44
15	5701809,84	7527472,46

Inwestycja projektowana na dz. nr ew.:
7/22, 7/14, 8/2, 8/16, 243/1, 243/3, 8/10, 226, 8/13, 9/3, 9/7, 9/11, 9/6, 9/5, 10/8, 10/10, 10/11, 10/3, 10/12, 10/13, 10/7, 12/3, 12/28, 12/21, 12/23, 12/26, 12/6, 12/7, 12/8, 12/9, 13/18, 237/4 - obręb ew. 0019 Adolfin, jedn. ew. 142508_2 Pionki - Gmina

Długośc proj. linii oświetlenia - 552m

Zasilanie ze stacji transf. 15/0,4kV: "Adolfin 2", "Sokoły 1"

Praca sieci niskiego napięcia w układzie TN-C
Ochrona przed dotykiem pośrednim w układzie j.w.:
- samoczynne wyłączenie w układzie TN-C
- urządzenia wykonane w II klasie ochrony (złącza, przewody, słupy)

Inwestor:
Gmina Pionki
ul. Zwycięstwa 6a
26-670 Pionki

Projektant:
Sprawdzający:
podpis

Tytuł projektu:
PROJEKT WYKONAWCZY
Budowa oświetlenia drogowego w m. Adolfin gm. Pionki - zasilanie ze stacji transf. 15/0,4kV: "Adolfin 2", "Sokoły 2"

Nazwa obiektu budowlanego:
linia ośw. ulicznego napowietrzna niskiego napięcia 0,23kV

Adres obiektu budowlanego:
m. Adolfin gm. Pionki - dz. nr ew.: 7/22, 7/14, 8/2, 8/16, 243/1, 243/3, 8/10, 226, 8/13, 9/3, 9/7, 9/11, 9/6, 9/5, 10/8, 10/10, 10/11, 10/3, 10/12, 10/13, 10/7, 12/3, 12/28, 12/21, 12/23, 12/26, 12/6, 12/7, 12/8, 12/9, 13/18, 237/4 - obręb ew. 0019 Adolfin, jedn. ew. 142508_2 Pionki-Gmina

Wykonawca projektu:
ASelPROJ.
Andrzej Sucharzewski
ul. Sobieskiego 5 m. 27
26-600 Radom,
tel.: 602 728 682 e-mail: andrzejs45@op.pl

Tytuł rys.: Trasa proj. linii oświetlenia drogowego w m. Adolfin gm. Pionki

Skala: 1:500

Nr umowy: 272.14.2019 z dn. 26.04.2019

Branża: EN

Data: 08.2019

Nr rys.: 3

Arkusz 3 z 3

MAPA DLA CELÓW PROJEKTOWYCH (obiekt liniowy)
Skala 1:500
Jednostka ewidencyjna: 142508_2 Pionki–gmina
Obręb: 0019 – Adolfin
Działka: 142508_2.0019.AR_3.237/4
Sekcja 7.156.24.17.2.4; 17.4.1; 17.4.2; 18.1.1; 18.1.2; 18.1.3
Aktualna w granicach lokalizacji na dzień 25.06.2019r.
Wykonawca: Geodeta Uprawniony Zofia Pomykała Nr upr.11212
Id.zgt: GKN.6642.1.1338.2019
Układ współrzędnych: PL–2000
Układ wysokości: Kronsztadt 86
W KW brak służebności gruntowej
Brak decyzji o warunkach zabudowy
Radom, 04 lipiec 2019r.

Nie wyklucza się w terenie urządzeń podziemnych, dla których brak było informacji branżowych i nie zostały odnalezione w terenie

Poświadcza się, że niniejszy dokument został opracowany na osnowie map geodezyjnych i kartograficznych, których rezultaty zawierają operaty techniczne wchodzące do państwowego zasobu geodezyjnego i kartograficznego
Organ prowadzący państwowy zasób geodezyjny i kartograficzny: STAROSTA RADOMSKI
Identyfikator ewidencyjny materiału zasobu: P.1425.2019.3294
Data wpisu do rejestru ewidencji materiałów państwowego zasobu geodezyjnego i kartograficznego: 2019-07-29
Imię, nazwisko i stanowisko osoby upoważnionej do prowadzenia państwowego zasobu geodezyjnego i kartograficznego: mgr inż. Artur Szczęsny
Geodeta Powiatowy
mgr inż. Artur Szczęsny

STAROSTA RADOMSKI
ul. T. Mazowieckiego 7, 26-600 Radom
tel. 48/365-58-01 wew. 416
Dokumentacja projektowa była przedmiotem naradu koordynacyjnej przeprowadzonej dnia 24 WRZ. 2019
w Starostwie Powiatowym w Radomiu ul. Żeromskiego 24
znak sprawy GKN.9530.3416.2019
Z up. STAROSTY
Ewa Wojciechowska
GEODETA

USŁUGI GEODEZYJNE
mgr Zofia Pomykała
26-600 Radom ul.Żeromskiego
tel.(048)362-59-69 NIP 796-145-19-61
GEODETA
26-600 Radom
tel. 48/362-59-69
Uprawnienia Nr 11212

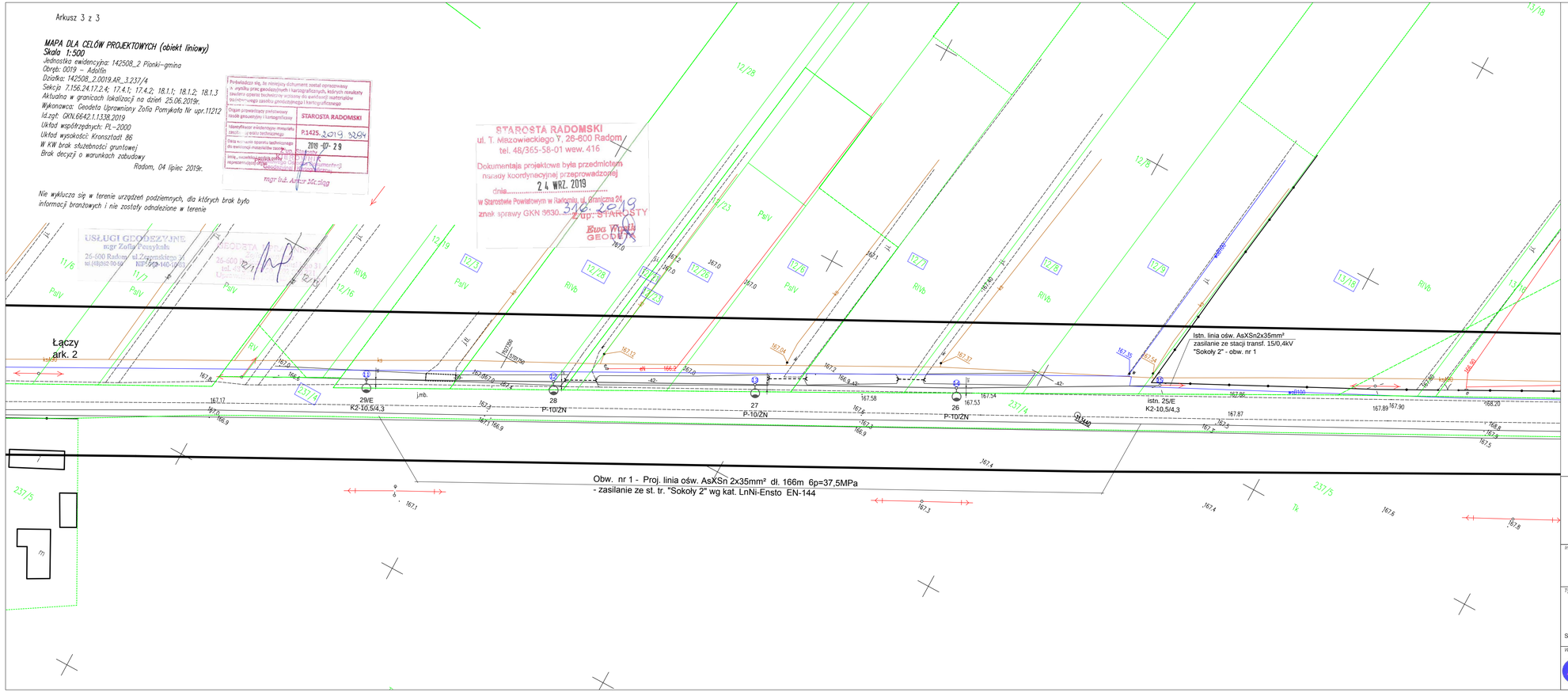

Nr pkt.	Współrzędne x	Współrzędne y
1	5701449,19	7526786,73
2	5701465,84	7526826,28
3	5701486,77	7526865,01
4	5701507,18	7526902,79
5	5701527,64	7526940,66
6	5701547,54	7526977,64
7	5701567,90	7527015,53
8	5701588,27	7527053,40
9	5701608,42	7527091,38
10	5701627,99	7527128,54
11	5701732,03	7527326,52
12	5701750,23	7527360,99
13	5701769,72	7527398,20
14	5701789,12	7527435,44
15	5701809,84	7527472,46

Inwestycja projektowana na dz. nr ew.:
7/22, 7/14, 8/2, 8/16, 243/1, 243/3, 8/10, 226, 8/13, 9/3, 9/7, 9/11, 9/6, 9/5, 10/8, 10/10, 10/11, 10/3, 10/12, 10/13, 10/7, 12/3, 12/28, 12/21, 12/23, 12/26, 12/6, 12/7, 12/8, 12/9, 13/18, 237/4 - obręb ew. 0019 Adolfin, jedn. ew. 142508_2 Pionki - Gmina

Długośc proj. linii oświetlenia - 552m

Zasilanie ze stacji transf. 15/0,4kV: "Adolfin 2", "Sokoły 1"

Praca sieci niskiego napięcia w układzie TN-C
Ochrona przed dotykiem pośrednim w układzie j.w.:
- samoczynne wyłączenie w układzie TN-C
- urządzenia wykonane w II klasie ochrony (złącza, przewody, słupy)

Inwestor: *Gmina Pionki*, ul. Zwycięstwa 6a, 26-670 Pionki

Projektant: | Sprawdzający: | podpis

Tytuł projektu: PROJEKT WYKONAWCZY
Budowa oświetlenia drogowego w m. Adolfin gm. Pionki - zasilanie ze stacji transf. 15/0,4kV: "Adolfin 2", "Sokoły 2"

Nazwa obiektu budowlanego: linia ośw. ulicznego napowietrzna niskiego napięcia 0,23kV

Adres obiektu budowlanego: m. Adolfin gm. Pionki - dz. nr ew.: 7/22, 7/14, 8/2, 8/16, 243/1, 243/3, 8/10, 226, 8/13, 9/3, 9/7, 9/11, 9/6, 9/5, 10/8, 10/10, 10/11, 10/3, 10/12, 10/13, 10/7, 12/3, 12/28, 12/21, 12/23, 12/26, 12/6, 12/7, 12/8, 12/9, 13/18, 237/4 - obręb ew. 0019 Adolfin, jedn. ew. 142508_2 Pionki-Gmina

Wykonawca projektu: ASELPROJ. Andrzej Sucharzewski, ul. Sobieskiego 5 m. 27, 26-600 Radom, tel.: 602 728 682 e-mail: andrzej45@op.pl

Tytuł rys.: Trasa proj. linii oświetlenia drogowego w m. Adolfin gm. Pionki

Skala: 1:500

Nr umowy: 272.14.2019 z dn. 26.04.2019 | Branża: EN | Data: 08.2019 | Nr rys.: 4

Pionki, dnia 27.09.2019 r.

IGP 033.40.2019

ASELPROJ. Andrzej Sucharzewski
ul. Sobieskiego 5m27
26-600 Radom

Dotyczy : uzgodnienia projektu budowlano- wykonawczego budowy oświetlenia drogowego w m. Adolfin, gm. Pionki.

W odpowiedzi na pismo znak: AS/11/09/2019 z dnia 25.09.2019 r Urząd Gminy Pionki uzgadnia **pozytywnie** projekt wykonawczy budowy oświetlenia drogowego w m. Adolfin, gm. Pionki (zasilanie ze stacji transformatorowej 15/0,4kV: ADOLFIN 2, SOKOŁY 2).

KIEROWNIK
Referatu Inwestycji i Gospodarki Przestrzennej
mgr Dariusz [illegible]

Otrzymują :

1. **ASELPROJ.** Andrzej Sucharzewski, ul. Sobieskiego 5m27, 26-600 Radom,
2. a/a